ООО "АрхСтудия-В"

Заказчик — ООО «ОДСК-Инжиниринг»

Многоэтажные многоквартирные жилые здания со встроенными помещениями соцкультбыта и наземной автостоянкой по ул. Неделина в г. Липецке

Рабочая документация

Архитектурно-строительные решения жилого здания

20001 - 1 - АС

г. Липецк 2022г.

ООО "АрхСтудия-В"

Заказчик — ООО «ОДСК-Инжиниринг»

Многоэтажные многоквартирные жилые здания со встроенными помещениями соцкультбыта и наземной автостоянкой по ул. Неделина в г. Липецке

Рабочая документация

Архитектурно-строительные решения жилого здания

20001 - 1 - АС

Главный архитектор проекта Высоцкий С.П.

г. Липецк 2022г.

Ведомость рабочих чертежей основного комплекта АС (начало)

Лист	Наименование	Примечание
1	Общие данные.	
2	Кладочный план на отм. -0,730	
3	Кладочный план 1-го этажа	
4	Кладочный план 2-го этажа	
5	Кладочный план 3-го этажа	
6	Кладочный план 4-12 этажей	
7	Кладочный план 13-18 этажей	
8	Кладочный план 19-22 этажей	
9	Кладочный план 23-24 этажей	
10	Кладочный план 25-го этажа	
11	Кладочный план кровли. Кладочный план машинного помещения	
12	Разрез 1-1	
13	Разрез 2-2	
14	Узел 1...9	
15	Ведомость закладных деталей	
16	Схема расположения перемычек 1-го этажа	
17	Схема расположения перемычек 2-го этажа	
18	Схема расположения перемычек 3-го - 25-го этажей	
19	Схема расположения перемычек на кровле	
20	Схема расположения вентиляционных шахт на кровле	
21	Вентиляционные шахты ВШ1; ВШ2	
22	Вентиляционные шахты ВШ3; ВШ4	
23	Вентиляционные шахты ВШ5;6; ВШ7	
24	Вентиляционные шахты ВШ8;9; ВШ10	
25	Вентиляционные шахты ВШ11; ВШ12	
26	Вентиляционные шахты ВШ13	
27	Элемент парапета РМ1	
28	Ограждения на кровле	
29	Схема расположения ограждений на лоджиях	
30	Ограждения Ог1; Ог2; Ог2-1	
31	Ограждения Ог3; Ог3-1	
32	Ограждение Ог4	
33	Схема расположения элементов крыльца	
34	Фундаментная плита ФП1(Опалубка, армирование). Монолитная плита ПМ1(Опалубка, армирование)	
35	Подпорная стена ПС1 (Опалубка, армирование)	
36	Ограждения крыльца входа	
37	Схема расположения элементов лестницы в осях Ж/1 - И/1. Схема расположения элементов лестницы в осях Д/1 - Г/1	

Ведомость рабочих чертежей основного комплекта АС (продолжение)

Лист	Наименование	Примечание

Ведомость рабочих чертежей основного комплекта АС (окончание)

Лист	Наименование	Примечание

Ведомость основных комплектов рабочих чертежей

Обозначение	Наименование	Примечание
20001-2-КЖ01-1	Конструкции железобетонные. Свайное поле. Фундаментная плита	
20001-2-КЖ1	Конструкции железобетонные жилого здания выше отметки "0.000"	
20001-2-АС	Архитектурно-строительные решения жилого здания	

Общие данные

1. Рабочие чертежи разработаны в соответствии с заданием на проектирование, техническими условиями, требованиями действующих технических регламентов, стандартов, сводов правил и других документов, содержащих установленные требования.
2. Проект разработан для II климатического района со следующими характеристиками:
   - нормативное значение ветрового давления - 30 кгс/м (II р - н) ;
   - расчетное значение веса снегового покрова - 180 кгс/м (III р - н) ;
   - температура воздуха наиболее холодных суток - 31°С ниже нуля ;
   - температура воздуха наиболее холодной пятидневки - 27°С ниже нуля .
3. Принятые в проекте изделия, конструкции и материалы непатентоспособны, так как являются проектной переработкой известных решений и обладают патентной чистотой в отношении СНГ.
4. Технические решения, принятые в рабочих чертежах, соответствуют требованиям экологических, санитарно-гигиенических, противопожарных и других норм, действующих на территории РФ и обеспечивают безопасную для жизни и здоровья людей эксплуатацию объекта при соблюдении предусмотренных проектом мероприятий.
5. За условную отметку 0.000 принят уровень чистого пола первого этажа, что соответствует абсолютной отметке 108,2.
6. Все работы выполнять в соответствии с требованиями:
   - СП 48.13330.2011 "Организация строительства";
   - СП 49.13330.2010, СНиП 12-03-2001 "Безопасность труда в строительстве. Часть 1. Общие требования" ;
   - СНиП 12-04-2002"Безопасность труда в строительстве. Часть 2 Строительное производство";
   - СП 45.13330.2017 "Земляные сооружения, основания и фундаменты";
   - СП 70.13330.2012"Несущие и ограждающие конструкции";
   - СП 71.1330.2017. "Изоляционные и отделочные покрытия";
   - СП 28.13330.2017"Защита строительных конструкций от коррозии"
   - СП 15.13330.2012 "Каменные и армокаменные конструкции";
   - серия 2.130-1 вып.28 "Детали стен и перегородок жилых зданий. Кирпичные стены сплошной кладки";
   - специально разработанного ППР.

Согласовано

Взам. инв. №

Подп. и дата

Инв. № подл.

арх. N 616

Изм.	Кол.уч.	Лист	N док.	Подпись	Дата	20001-1-АС			
						Многоэтажные многоквартирные жилые здания со встроенными помещениями социультбыта и наземной автостоянкой по ул. Неделина в г. Липецке			
Разработал		Стебенева			09.2022	25 этажное жилое здание №1	Стадия	Лист	Листов
Проверил		Захаров			09.2022		Р	1	
ГИП		Кретова			09.2022				
Н.контр.		Щеголева			09.2022	Общие данные	ООО "АрхСтудия-В"		
ГАП		Высоцкий			09.2022				

Формат А3х3

Кладочный план на отм. -0,730

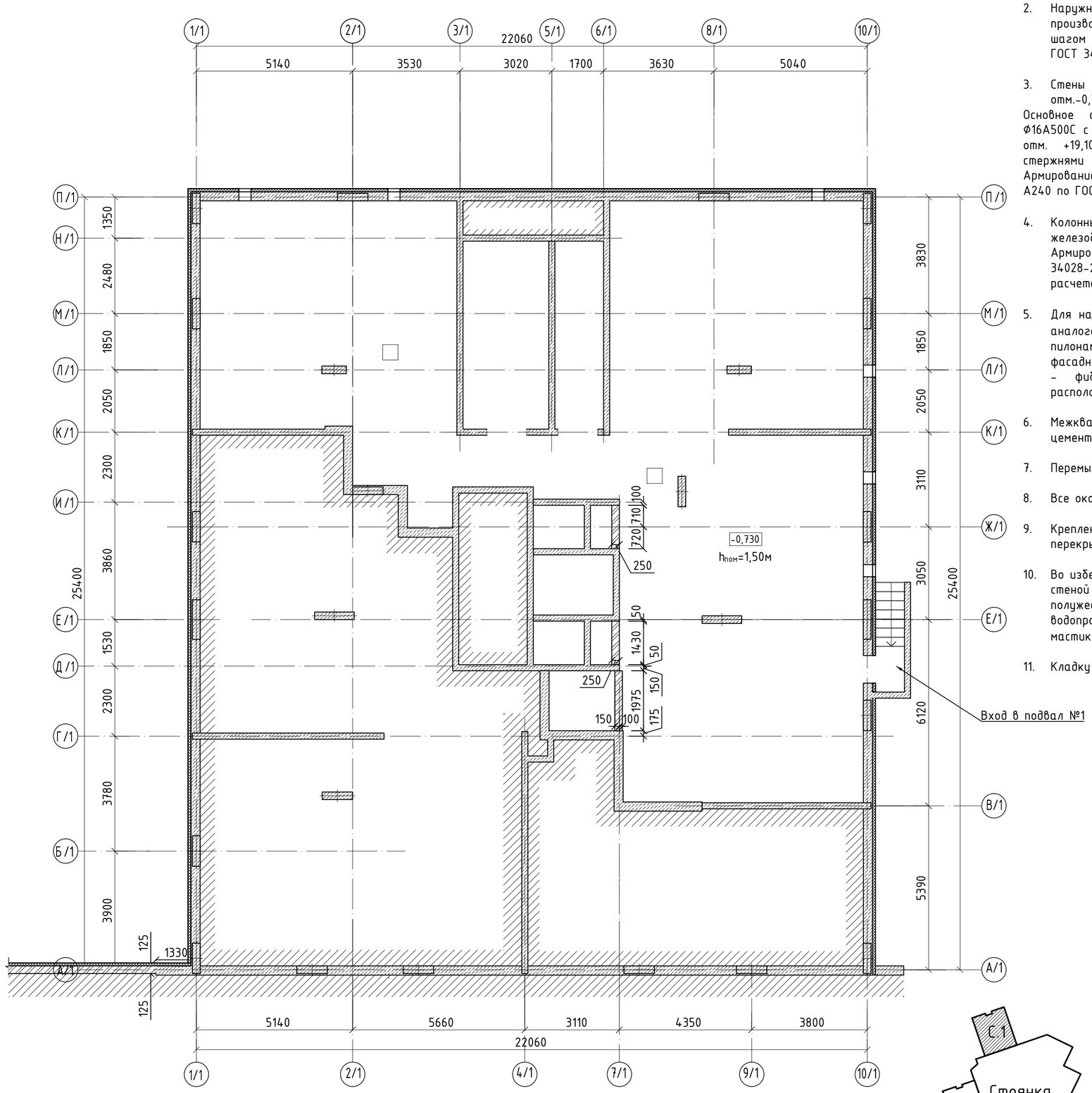

1. За условную отметку 0,000 принята отметка чистого пола первого этажа, соответствующая абсолютной отметке земли - 108,2

2. Наружные стены техподполья толщиной 300 мм из бетона В30, W6, F150. Основное армирование производить вертикальными стержнями Ф16А500С с шагом 200 мм., горизонтальными стержнями Ф16А500С с шагом 200 мм. Армирования принято согласно расчета РСУ. Арматура класса А500С по ГОСТ Р 52544-2006 и ГОСТ 34028-2016, А240 по ГОСТ 34028-2016.

3. Стены лестничной клетки и лифтового блока - монолитные железобетонные толщиной 200 мм , с отм.-0,730 до +19,100 из бетона класса В30, выше +19,100 из бетона класса В25.
Основное армирование с отм. -0,730 до +19,100 и с +58,100 до +76,100 производить вертикальными стержнями Ф16А500С с шагом 200 мм., горизонтальными стержнями Ф16А500С с шагом 200 мм. Основное армирование с отм. +19,100 до +58,100 производить вертикальными стержнями Ф10А500С с шагом 200 мм., горизонтальными стержнями Ф10А500С с шагом 200 мм.
Армирование принято согласно расчета РСУ. Арматура класса А500С по ГОСТ Р 52544-2006 и ГОСТ 34028-2016, А240 по ГОСТ 34028-2016. Зоны дополнительного армирования и диаметры принять согласно расчета РСУ.

4. Колонны (пилоны) сечением 250х800мм, 250х1000мм, 250х1050мм, 250х1300мм, 250х1350мм монолитные железобетонные, с отм.-0,730 до +19,100 из бетона класса В30, выше +19,100 из бетона класса В25. Армирование принято согласно расчета РСУ. Арматура класса А500С по ГОСТ Р 52544-2006 и ГОСТ 34028-2016, А240 по ГОСТ 34028-2016. Зоны дополнительного армирования и диаметры принять согласно расчета РСУ.

5. Для наружной теплоизоляци применяются минплиты на базальтовой основе "ISOVER ВентФасад Моно" (или аналогом), плотностью 80 кг/м3, толщиной 100мм по блокам из ячеистого бетона, и толщиной 150мм по ж/б пилонам и торцам плит перекрытия. Наружная отделка с 1 по 3 этаж — керамогранит по навесной фасадной системе с воздушным зазором, при вертикальном расположении направляющих; выше 3-го этажа - фиброцементные плиты по навесной фасадной системе с воздушным зазором, при вертикальном расположении направляющих.

6. Межквартирные стены δ=250мм — запроектированы из силикатного кирпича СУРПо-М150/F25/1,4 на цементном растворе М100 с армирующими сетками Ф4Вр1 с ячейкой 50х50 через 4 ряда кладки.

7. Перемычки - сборные железобетонные по сер.1.038.1-1 вып.4,5 и из уголка металлического ГОСТ 8509-93.

8. Все оконные и дверные блоки должны монтироваться с соблюдением требований ГОСТ 52749-2007.

9. Крепление перегородок к стенам и перекрытиям выполнить по серии 2.230-1 в.5. Перегородки крепить к перекрытию с шагом 1.5 м по длине.

10. Во избежании передачи нагрузки на стены от вышележащих наружных стен и перекрытий верхний шов между стеной и низом перекрытия выполнить не менее 30 мм. В наружных стенах заполнить упругой прокладкой из полужесткой минераловатной плиты. Снаружи и изнутри помещения для исключения воздухо- и водопроницания шва установить в нем пороизоловые жгуты, по которым наносится слой водоотталкивающей мастики (типа УМС, силиконовая и пр.). Во внутренних стенах заполнить монтажной пеной.

11. Кладку наружных стен вести в соответствии с фасадами по чертежам марки АР.

Условные обозначения:
наружные стены

100 (150) — -Утепление минераловатные плиты у=80 кг/м3

200 — -монолитные железобетонные, с отм.-0,730 до +1,180

Условные обозначения:
внутренние стены и перегородки

250 — -силикатного кирпича СУРПо-М150/F25/1,4.

200 — -монолитные железобетонные, с отм.-0,730 до +19,100 из бетона класса В30, выше +19,100 из бетона класса В25

арх. №616

Изм.	Кол.уч	Лист	№док.	Подп.	Дата	20001-1-АС			
						Многоэтажные многоквартирные жилые здания со встроенными помещениями соцкультбыта и надземной автостоянкой по ул. Неделина в г. Липецке			
Разраб.		Стебенева			07.2022	25 этажное жилое здание №1	Стадия	Лист	Листов
Проверил		Захаров			07.2022		Р	2	
ГИП		Кретова			07.2022				
Н.контр.		Щеголева			07.2022	Кладочный план на отм. -0,730	ООО «АрхСтудия-В»		
ГАП		Высоцкий			07.2022				

Согласовано

Взам. инв. №

Подп. и дата

Инв. № подл. ИНВ_1

Копировал

Формат А2

Кладочный план 1-го этажа

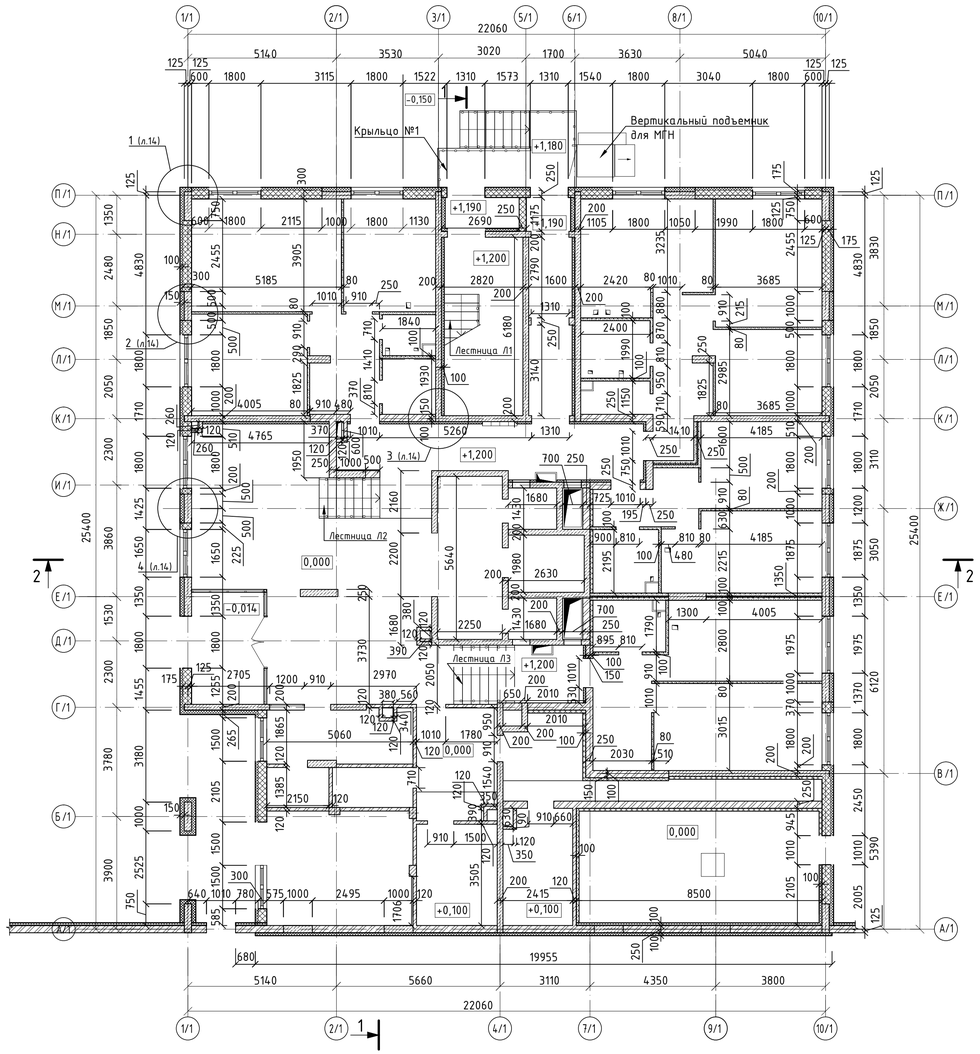

Условные обозначения: наружные стены

- (150) / 100 — -утепление минераловатные плиты у=80 кг/м3
- 200 — -монолитные железобетонные, с отм.-0,730 до +1,180
- 300 — -из блоков из ячеистого бетона по ГОСТ 31360-2007 марки I/600x300x300/D500/B2,5/F35

Условные обозначения: внутренние стены и перегородки

- (50) / 80 — -утепление минераловатные плиты у=80 кг/м3
- 80 — -из пазогребневых гипсовых плит, однослойные по СП55-103-2004. Крепление перегородок выполнять по узлам с. М8.10/2007 «Комплексные системы КНАУФ».
- 100 — -из пазогребневых гипсовых плит, однослойные по СП55-103-2004. Крепление перегородок выполнять по узлам с. М8.10/2007 «Комплексные системы КНАУФ».
- 250 — -из пазогребневых гипсовых плит, двухслойная с дополнительным слоем тепло- и звукоизоляции по СП55-103-2004. Крепление перегородок выполнять по узлам с. М8.10/2007 «Комплексные системы КНАУФ».
- 250 — -силикатного кирпича СУРПо-М150/F25/1,4.
- 200 — -монолитные железобетонные, с отм.-0,730 до +19,100 из бетона класса В30, выше +19,100 из бетона класса В25
- 120 — -силикатного кирпича СУРПо-М100/F25/1,4.

Фрагмент кладочного плана

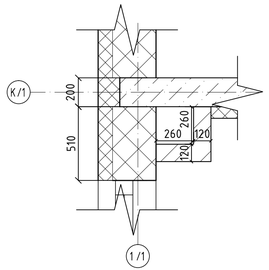

1. За условную отметку 0,000 принята отметка чистого пола первого этажа, соответствующая абсолютной отметке - 108,2

2. Наружные стены техподполья толщиной 300 мм из бетона В30, W6, F150. Основное армирование производить вертикальными стержнями Ф16А500С с шагом 200 мм., горизонтальными стержнями Ф16А500С с шагом 200 мм. Армирования принято согласно расчета РСУ. Арматура класса А500С по ГОСТ Р 52544-2006 и ГОСТ 34028-2016, А240 по ГОСТ 34028-2016.

3. Стены лестничной клетки и лифтового блока - монолитные железобетонные толщиной 200 мм , с отм.-0,730 до +19,100 из бетона класса В30, выше +19,100 из бетона класса В25.
Основное армирование с отм. -0,730 до +19,100 и с +58,100 до +76,100 производить вертикальными стержнями Ф16А500С с шагом 200 мм., горизонтальными стержнями Ф16А500С с шагом 200 мм. Основное армирование с отм. +19,100 до +58,100 производить вертикальными стержнями Ф10А500С с шагом 200 мм., горизонтальными стержнями Ф10А500С с шагом 200 мм.
Армирование принято согласно расчета РСУ. Арматура класса А500С по ГОСТ Р 52544-2006 и ГОСТ 34028-2016, А240 по ГОСТ 34028-2016. Зоны дополнительного армирования и диаметры принять согласно расчета РСУ .

4. Колонны (пилоны) сечением 250x800мм, 250x1000мм, 250x1050мм, 250x1300мм, 250x1350мм монолитные железобетонные, с отм.-0,730 до +19,100 из бетона класса В30, выше +19,100 из бетона класса В25. Армирование принято согласно расчета РСУ. Арматура класса А500С по ГОСТ Р 52544-2006 и ГОСТ 34028-2016, А240 по ГОСТ 34028-2016. Зоны дополнительного армирования и диаметры принять согласно расчета РСУ.

5. Наружные стены (с опиранием на плиты перекрытия каждого этажа) выполнить из блоков из ячеистого бетона по ГОСТ 31360-2007 δ=300мм, марки I/D500/B2,5/F35 δ=300мм на клею для блоков из ячеистого бетона ТУ 5748-001-01216630-05.
Для наружной теплоизоляци применяются минплиты на базальтовой основе "ISOVER ВентФасад Моно" (или аналогом), плотностью 80 кг/м3, толщиной 100мм по блокам из ячеистого бетона, и толщиной 150мм по ж/б пилонам и торцам плит перекрытия. Наружная отделка с 1 по 3 этаж – керамогранит по навесной фасадной системе с воздушным зазором, при вертикальном расположении направляющих; выше 3-го этажа - фиброцементные плиты по навесной фасадной системе с воздушным зазором, при вертикальном расположении направляющих.
Стены из блоков из ячеистых бетонов крепить к колоннам (пилонам) и к монолитным железобетонным стенам закладными деталями ЗД1-ЗД2 с шагом 600мм (закладные детали смотреть на л....). Закладные детали должны быть утоплены в ячеистом бетоне путем прострожки пазов (канавок).

6. Межквартирные стены δ=250мм – запроектированы из силикатного кирпича СУРПо-М150/F25/1,4 на цементном растворе М100 с армирующими сетками Ф4Вр1 с ячейкой 50x50 через 4 ряда кладки.
Межквартирные стены δ=250мм – запроектированы из пазогребневых гипсовых плит δ=100мм, двухслойные с дополнительным слоем тепло- и звукоизоляции по СП55-103-2004 δ=50мм. Крепление перегородок выполнять по узлам с. М8.10/2007 «Комплексные системы КНАУФ».

7. Внутриквартирные перегородки δ=80мм – запроектированы из пазогребневых гипсовых плит, однослойные в соответствии с СП55-103-2004. Крепление перегородок к стенам, полу и потолку выполнять согласно узлам с. М8.10/2007 «Комплексные системы КНАУФ».

8. Перегородки δ=100мм во влажных помещениях квартир выполнить из гидрофобизированных пазогребневых гипсовых плит типа Н1 ГОСТ 6428-2018. Крепление перегородок к стенам, полу и потолку выполнять согласно узлам с. М8.10/2007 «Комплексные системы КНАУФ».

9. Вентканалы запроектированы из оцинкованной стали с обшивкой 2 слоями ГКЛ по металлическому каркасу, (тип С626 с. 1.073.9-2.00 в.1.)

10. Зашивку инженерных коммуникаций выполнить из силикатного кирпича δ=120мм СУРПо-М100/F25/1,4 на цементном растворе М75 с армирующими сетками Ф4Вр1 с ячейкой 50x50 через 4 ряда кладки.

11. Перемычки - сборные железобетонные по сер.1.038.1-1 вып.4,5 и из уголка металлического ГОСТ 8509-93.

12. Все оконные и дверные блоки должны монтироваться с соблюдением требований ГОСТ 52749-2007.

13. Крепление перегородок к стенам и перекрытиям выполнить по серии 2.230-1 в.5. Перегородки крепить к перекрытию с шагом 1.5 м по длине.

14. Во избежании передачи нагрузки на стены от вышележащих наружных стен и перекрытий верхний шов между стеной и низом перекрытия выполнить не менее 30 мм. В наружных стенах, а так же в межквартирных перегородках заполнить упругой прокладкой из полужесткой минераловатной плиты. Снаружи и изнутри помещения для исключения воздухо- и водопроницания шва установить в нем поролоновые жгуты, по которым наносится слой водоотталкивающей мастики (типа УМС, силиконовая и пр.). Во внутриквартирных перегородках заполнить монтажной пеной .

15. Кладку наружных стен вести в соответствии с фасадами по чертежам марки АР .

						арх. №616		
						20001-1-АС		
Изм.	Кол.уч.	Лист	№док.	Подп.	Дата	Многоэтажные многоквартирные жилые здания со встроенными помещениями соцкультбыта и надземной автостоянкой по ул. Неделина в г. Липецке		
Разраб.		Стебенева			07.2022	25 этажное жилое здание №1	Стадия	Лист	Листов
Проверил		Захаров			07.2022		Р	3	
ГИП		Кретова			07.2022				
Н.контр.		Щеголева			07.2022	Кладочный план 1-го этажа	ООО «АрхСтудия-В»		
ГАП		Высоцкий			07.2022				

Согласование

Взам. инв. №

Подп. и дата

Инв. № подл.

Копировал

Формат А3Х3

Кладочный план 2-го этажа

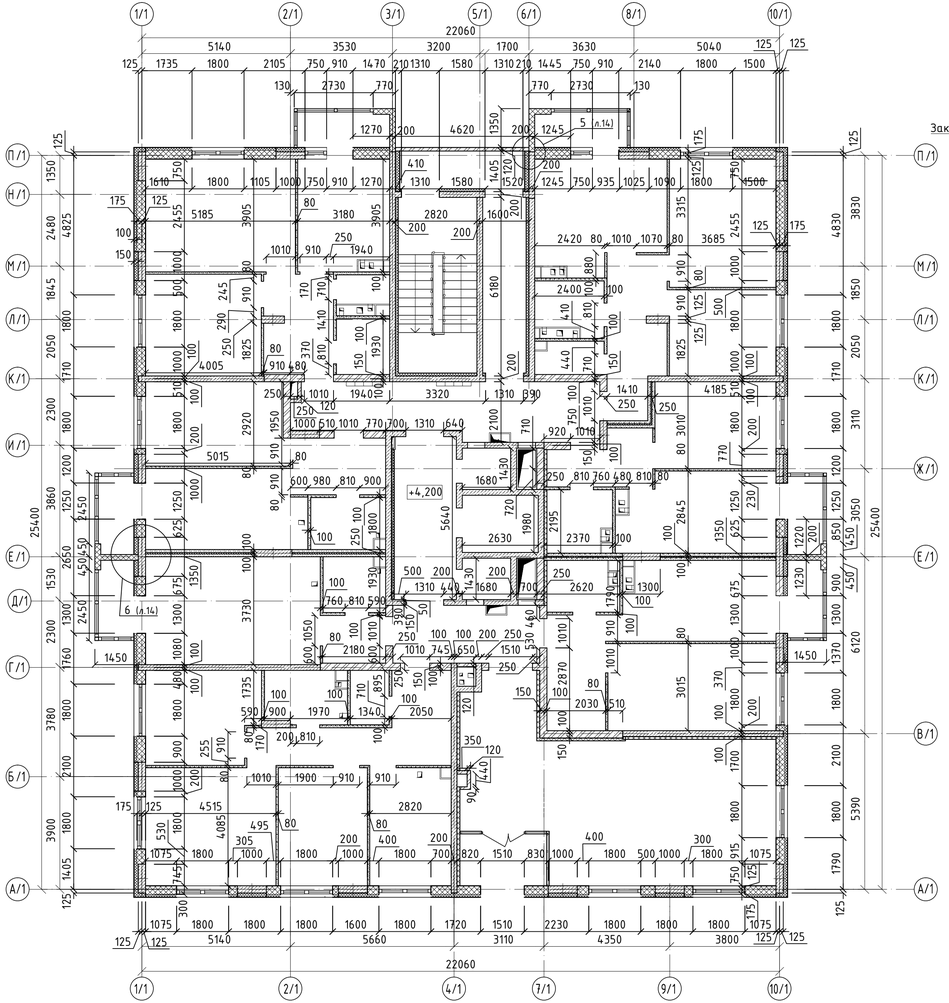

Фрагмент кладочного плана 2 этажа в уровне отм. +4,200 (в осях 6/1-8/1 зеркально)

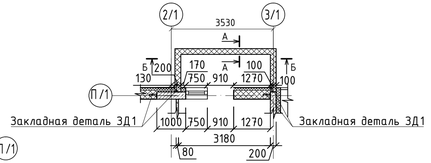

Фрагмент кладочного плана 2 этажа в уровне отм. +4,200 (по оси 10/1 зеркально)

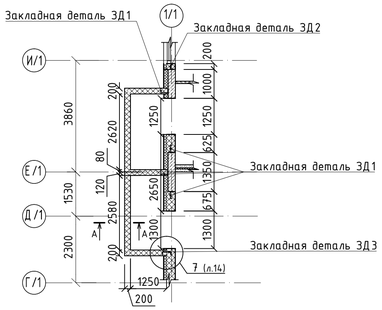

А-А

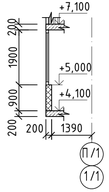

Б-Б

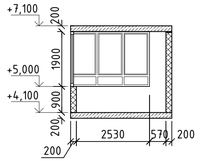

Условные обозначения: наружные стены

- -Утепление минераловатные плиты γ=80 кг/м3
- -монолитные железобетонные, с отм.-0,730 до +1,180
- -из блоков из ячеистого бетона по ГОСТ 31360-2007 марки II/600x200x288/D500/B2,5/F35
- -из блоков из ячеистого бетона по ГОСТ 31360-2007 марки I/600x300x300/D500/B2,5/F35

Условные обозначения: внутренние стены и перегородки

- -утепление минераловатные плиты γ=80 кг/м3
- -из пазогребневых гипсовых плит, двухслойная с дополнительным слоем тепло- и звукоизоляции по СП55-103-2004. Крепление перегородок выполнять по узлам с. М8.10/2007 «Комплексные системы КНАУФ».
- -из пазогребневых гипсовых плит, однослойные по СП55-103-2004. Крепление перегородок выполнять по узлам с. М8.10/2007 «Комплексные системы КНАУФ».
- -из пазогребневых гипсовых плит, двухслойная с дополнительным слоем тепло- и звукоизоляции по СП55-103-2004. Крепление перегородок выполнять по узлам с. М8.10/2007 «Комплексные системы КНАУФ».
- -силикатного кирпича СУРПо-М150/F25/1,4.
- -монолитные железобетонные, с отм.-0,730 до +19,100 из бетона класса В30, выше +19,100 из бетона класса В25
- -силикатного кирпича СУРПо-М100/F25/1,4.

1. За условную отметку 0,000 принята отметка чистого пола первого этажа, соответствующая абсолютной отметке - 108,2

2. Стены лестничной клетки и лифтового блока - монолитные железобетонные толщиной 200 мм , с отм.-0,730 до +19,100 из бетона класса В30, выше +19,100 из бетона класса В25.
Основное армирование с отм. -0,730 до +19,100 и с +58,100 до +76,100 производить вертикальными стержнями Ф16А500С с шагом 200 мм., горизонтальными стержнями Ф16А500С с шагом 200 мм. Основное армирование с отм. +19,100 до +58,100 производить вертикальными стержнями Ф10А500С с шагом 200 мм., горизонтальными стержнями Ф10А500С с шагом 200 мм.
Армирование принято согласно расчета РСУ. Арматура класса А500С по ГОСТ Р 52544-2006 и ГОСТ 34028-2016, А240 по ГОСТ 34028-2016. Зоны дополнительного армирования и диаметры принять согласно расчета РСУ .

3. Колонны (пилоны) сечением 250x800мм, 250x1000мм, 250x1050мм, 250x1300мм, 250x1350мм монолитные железобетонные, с отм.-0,730 до +19,100 из бетона класса В30, выше +19,100 из бетона класса В25. Армирование принято согласно расчета РСУ. Арматура класса А500С по ГОСТ Р 52544-2006 и ГОСТ 34028-2016, А240 по ГОСТ 34028-2016. Зоны дополнительного армирования и диаметры принять согласно расчета РСУ .

4. Наружные стены (с опиранием на плиты перекрытия каждого этажа) выполнить из блоков из ячеистого бетона по ГОСТ 31360-2007 δ=300мм, марки I/D500/B2,5/F35 δ=300мм на клею для блоков из ячеистого бетона ТУ 5748-001-01216630-05.
Для наружной теплоизоляци применяются минплиты на базальтовой основе "ISOVER ВентФасад Моно" (или аналогом), плотностью 80 кг/м3, толщиной 100мм по блокам из ячеистого бетона, и толщиной 150мм по ж/б пилонам и торцам плит перекрытия. Наружная отделка с 1 по 3 этаж – керамогранит по навесной фасадной системе с воздушным зазором, при вертикальном расположении направляющих; выше 3-го этажа - фиброцементные плиты по навесной фасадной системе с воздушным зазором, при вертикальном расположении направляющих .
Стены из блоков из ячеистых бетонов крепить к колоннам (пилонам) и к монолитным железобетонным стенам закладными деталями ЗД1-ЗД3 с шагом 600мм (закладные детали смотреть на л....). Закладные детали должны быть утоплены в ячеистом бетоне путем простружки пазов (канавок).

6. Наружные стены балконов квартир выполнить из блоков из ячеистого бетона по ГОСТ 31360-2007 δ=200мм, марки II/D500/B2,5/F35 δ=200мм на клею для блоков из ячеистого бетона ТУ 5748-001-01216630-05 с армирующими сетками Ф4Вр1 с ячейкой 50x50 через 2 ряда кладки.

7. Межквартирные стены δ=250мм – запроектированы из силикатного кирпича СУРПо-М150/F25/1,4 на цементном растворе М100 с армирующими сетками Ф4Вр1 с ячейкой 50x50 через 4 ряда кладки.
Межквартирные стены δ=250мм – запроектированы из пазогребневых гипсовых плит δ=100мм, двухслойные с дополнительным слоем тепло- и звукоизоляции по СП55-103-2004 δ=50мм. Крепление перегородок выполнять по узлам с. М8.10/2007 «Комплексные системы КНАУФ».

8. Внутриквартирные перегородки δ=80мм – запроектированы из пазогребневых гипсовых плит, однослойные в соответствии с СП55-103-2004. Крепление перегородок к стенам, полу и потолку выполнять согласно узлам с. М8.10/2007 «Комплексные системы КНАУФ».

9. Перегородки δ=100мм во влажных помещениях квартир выполнить из гидрофобизированных пазогребневых гипсовых плит типа Н1 ГОСТ 6428-2018. Крепление перегородок к стенам, полу и потолку выполнять согласно узлам с. М8.10/2007 «Комплексные системы КНАУФ».

10. Вентканалы запроектированы из оцинкованной стали с обшивкой 2 слоями ГКЛ по металлическому каркасу, (тип С626 с. 1.073.9-2.00 в.1.)

11. Зашивку инженерных коммуникаций выполнить из силикатного кирпича δ=120мм СУРПо-М100/F25/1,4 на цементном растворе М75 с армирующими сетками Ф4Вр1 с ячейкой 50x50 через 4 ряда кладки.

12. Перемычки - сборные железобетонные по сер.1.038.1-1 вып.4,5 и из уголка металлического ГОСТ 8509-93.

13. Все оконные и дверные блоки должны монтироваться с соблюдением требований ГОСТ 52749-2007.

14. Крепление перегородок к стенам и перекрытиям выполнить по серии 2.230-1 в.5. Перегородки крепить к перекрытию с шагом 1.5 м по длине.

15. Во избежании передачи нагрузки на стены от вышележащих наружных стен и перекрытий верхний шов между стеной и низом перекрытия выполнить не менее 30 мм. В наружных стенах заполнить упругой прокладкой из полужесткой минераловатной плиты. Снаружи и изнутри помещения для исключения воздухо- и водопроницания шва установить в нем поролоновые жгуты, по которым наносится слой водоотталкивающей мастики (типа УМС, силиконовая и пр.). Во внутренних стенах заполнить монтажной пеной .

16. Кладку наружных стен вести в соответствии с фасадами по чертежам марки АР .

						арх. №616		
						20001-1-АС		
Изм.	Кол.уч.	Лист	№док.	Подп.	Дата	Многоэтажные многоквартирные жилые здания со встроенными помещениями соцкультбыта и надземной автостоянкой по ул. Неделина в г. Липецке		
Разраб.		Стебенева			07.2022	25 этажное жилое здание №1	Стадия	Лист	Листов
Проверил		Захаров			07.2022		Р	4	
ГИП		Кретова			07.2022				
Н.контр.		Щеголева			07.2022				
ГАП		Высоцкий			07.2022	Кладочный план 2-го этажа	ООО «АрхСтудия-В»		

Согласовано

Взам. инв. №

Подп. и дата

Инв. № подл.

Копировал

Формат А3Х3

Кладочный план 3-го этажа

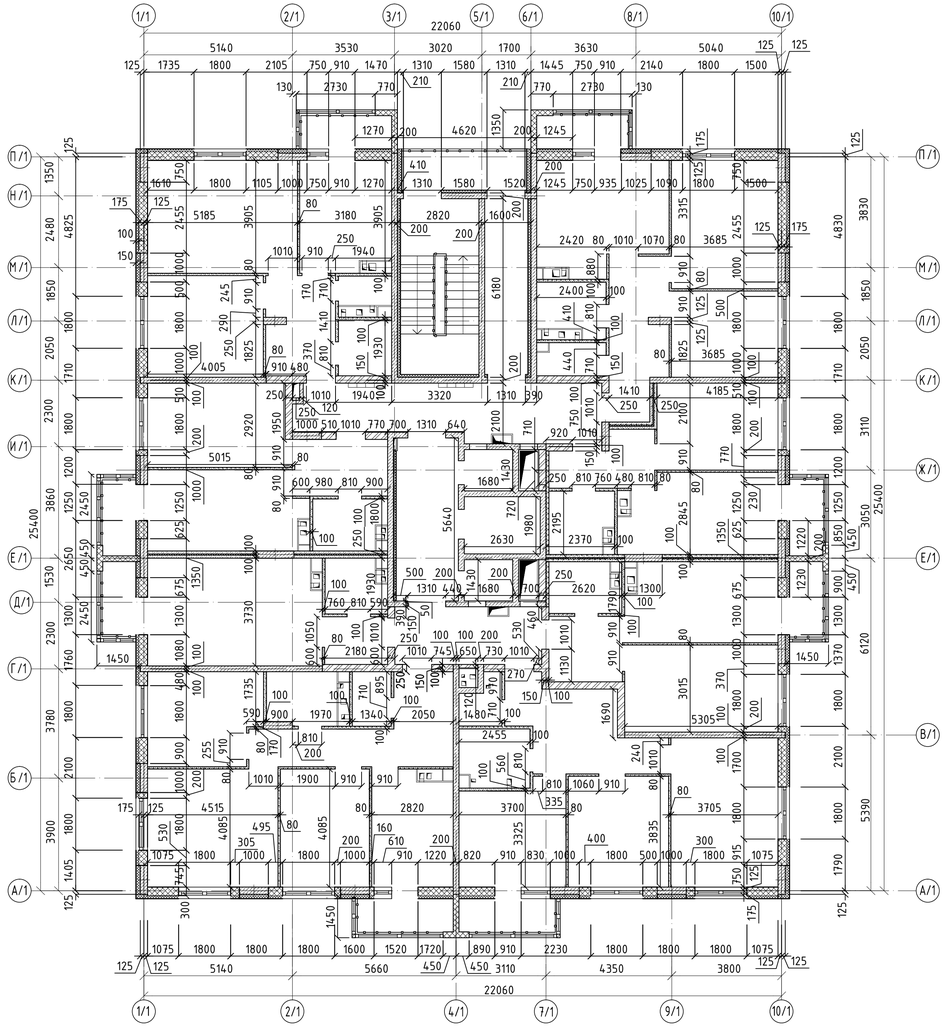

Условные обозначения: наружные стены

- (150) / 100 — -утепление минераловатные плиты у=80 кг/м3
- 200 — -монолитные железобетонные, с отм.-0,730 до +1,180
- 200 — -из блоков из ячеистого бетона по ГОСТ 31360-2007 марки II/600x200x288/D500/B2,5/F35
- 300 — -из блоков из ячеистого бетона по ГОСТ 31360-2007 марки I/600x300x300/D500/B2,5/F35

Условные обозначения: внутренние стены и перегородки

- (50) / 80 — -утепление минераловатные плиты у=80 кг/м3
- 80 — -из пазогребневых гипсовых плит, двухслойная с дополнительным слоем тепло- и звукоизоляции по СП55-103-2004. Крепление перегородок выполнять по узлам с. М8.10/2007 «Комплексные системы КНАУФ».
- 100 — -из пазогребневых гипсовых плит, однослойные по СП55-103-2004. Крепление перегородок выполнять по узлам с. М8.10/2007 «Комплексные системы КНАУФ».
- 250 — -из пазогребневых гипсовых плит, двухслойная с дополнительным слоем тепло- и звукоизоляции по СП55-103-2004. Крепление перегородок выполнять по узлам с. М8.10/2007 «Комплексные системы КНАУФ».
- 250 — -силикатного кирпича СУРПо-М150/F25/1,4.
- 200 — -монолитные железобетонные, с отм.-0,730 до +19,100 из бетона класса В30, выше +19,100 из бетона класса В25
- 120 — -силикатного кирпича СУРПо-М100/F25/1,4.

1. За условную отметку 0,000 принята отметка чистого пола первого этажа, соответствующая абсолютной отметке - 108,2

2. Стены лестничной клетки и лифтового блока - монолитные железобетонные толщиной 200 мм , с отм.-0,730 до +19,100 из бетона класса В30, выше +19,100 из бетона класса В25.
Основное армирование с отм. -0,730 до +19,100 и с +58,100 до +76,100 производить вертикальными стержнями Ф16А500С с шагом 200 мм., горизонтальными стержнями Ф16А500С с шагом 200 мм. Основное армирование с отм. +19,100 до +58,100 производить вертикальными стержнями Ф10А500С с шагом 200 мм., горизонтальными стержнями Ф10А500С с шагом 200 мм.
Армирование принято согласно расчета РСУ. Арматура класса А500С по ГОСТ Р 52544-2006 и ГОСТ 34028-2016, А240 по ГОСТ 34028-2016. Зоны дополнительного армирования и диаметры принять согласно расчета РСУ .

3. Колонны (пилоны) сечением 250x800мм, 250x1000мм, 250x1050мм, 250x1300мм, 250x1350мм монолитные железобетонные, с отм.-0,730 до +19,100 из бетона класса В30, выше +19,100 из бетона класса В25. Армирование принято согласно расчета РСУ. Арматура класса А500С по ГОСТ Р 52544-2006 и ГОСТ 34028-2016, А240 по ГОСТ 34028-2016. Зоны дополнительного армирования и диаметры принять согласно расчета РСУ .

4. Наружные стены (с опиранием на плиты перекрытия каждого этажа) выполнить из блоков из ячеистого бетона по ГОСТ 31360-2007 δ=300мм, марки I/D500/B2,5/F35 δ=300мм на клею для блоков из ячеистого бетона ТУ 5748-001-01216630-05.
Для наружной теплоизоляци применяются минплиты на базальтовой основе "ISOVER ВентФасад Моно" (или аналогом), плотностью 80 кг/м3, толщиной 100мм по блокам из ячеистого бетона, и толщиной 150мм по ж/б пилонам и торцам плит перекрытия. Наружная отделка с 1 по 3 этаж – керамогранит по навесной фасадной системе с воздушным зазором, при вертикальном расположении направляющих; выше 3-го этажа - фиброцементные плиты по навесной фасадной системе с воздушным зазором, при вертикальном расположении направляющих .
Стены из блоков из ячеистых бетонов крепить к колоннам (пилонам) и к монолитным железобетонным стенам закладными деталями ЗД1-ЗД3 с шагом 600мм (закладные детали смотреть на л....). Закладные детали должны быть утоплены в ячеистом бетоне путем прострожки пазов (канавок).

6. Наружные стены балконов квартир выполнить из блоков из ячеистого бетона по ГОСТ 31360-2007 δ=200мм, марки II/D500/B2,5/F35 δ=200мм на клею для блоков из ячеистого бетона ТУ 5748-001-01216630-05 с армирующими сетками Ф4Вр1 с ячейкой 50x50 через 2 ряда кладки.

7. Межквартирные стены δ=250мм – запроектированы из силикатного кирпича СУРПо-М150/F25/1,4 на цементном растворе М100 с армирующими сетками Ф4Вр1 с ячейкой 50x50 через 4 ряда кладки.
Межквартирные стены δ=250мм – запроектированы из пазогребневых гипсовых плит δ=100мм, двухслойные с дополнительным слоем тепло- и звукоизоляции по СП55-103-2004 δ=50мм. Крепление перегородок выполнять по узлам с. М8.10/2007 «Комплексные системы КНАУФ».

8. Внутриквартирные перегородки δ=80мм – запроектированы из пазогребневых гипсовых плит, однослойные в соответствии с СП55-103-2004. Крепление перегородок к стенам, полу и потолку выполнять согласно узлам с. М8.10/2007 «Комплексные системы КНАУФ».

9. Перегородки δ=100мм во влажных помещениях квартир выполнить из гидрофобизированных пазогребневых гипсовых плит типа Н1 ГОСТ 6428-2018. Крепление перегородок к стенам, полу и потолку выполнять согласно узлам с. М8.10/2007 «Комплексные системы КНАУФ».

10. Вентканалы запроектированы из оцинкованной стали с обшивкой 2 слоями ГКЛ по металлическому каркасу, (тип С626 с. 1.073.9-2.00 в.1.)

11. Зашивку инженерных коммуникаций выполнить из силикатного кирпича δ=120мм СУРПо-М100/F25/1,4 на цементном растворе М75 с армирующими сетками Ф4Вр1 с ячейкой 50x50 через 4 ряда кладки.

12. Перемычки - сборные железобетонные по сер.1.038.1-1 вып.4,5 и из уголка металлического ГОСТ 8509-93.

13. Все оконные и дверные блоки должны монтироваться с соблюдением требований ГОСТ 52749-2007.

14. Крепление перегородок к стенам и перекрытиям выполнить по серии 2.230-1 в.5. Перегородки крепить к перекрытию с шагом 1.5 м по длине.

15. Во избежании передачи нагрузки на стены от вышележащих наружных стен и перекрытий верхний шов между стеной и низом перекрытия выполнить не менее 30 мм. В наружных стенах заполнить упругой прокладкой из полужесткой минераловатной плиты. Снаружи и изнутри помещения для исключения воздухо- и водопроницания шва установить в нем пороизоловые жгуты, по которым наносится слой водоотталкивающей мастики (типа УМС, силиконовая и пр.). Во внутренних стенах заполнить монтажной пеной .

16. Кладку наружных стен вести в соответствии с фасадами по чертежам марки АР .

						архив №616			
						20001-1-АС			
Изм.	Кол.уч.	Лист	№док.	Подп.	Дата	Многоэтажные многоквартирные жилые здания со встроенными помещениями соцкультбыта и надземной автостоянкой по ул. Неделина в г. Липецке			
Разраб.		Стебенева			07.2022	25 этажное жилое здание №1	Стадия	Лист	Листов
Проверил		Захаров			07.2022		Р	5	
ГИП		Кретова			07.2022				
Н.контр.		Щеголева			07.2022	Кладочный план 3-го этажа	ООО «АрхСтудия-В»		
ГАП		Высоцкий			07.2022				

Согласовано

Взам. инв. №

Подп. и дата

Инв. № подл.

Копировал

Формат А3Х3

Кладочный план 4-12 этажей

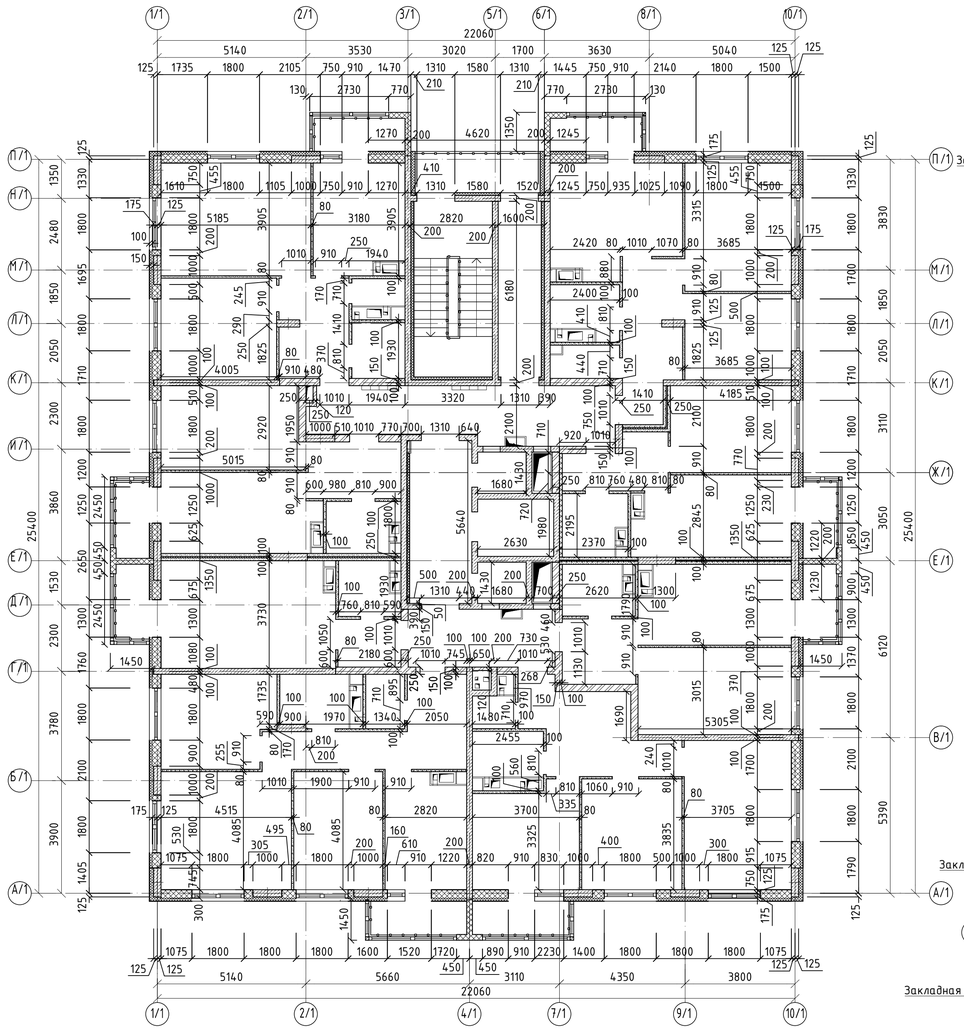

Фрагмент кладочного плана 8,11 этажей

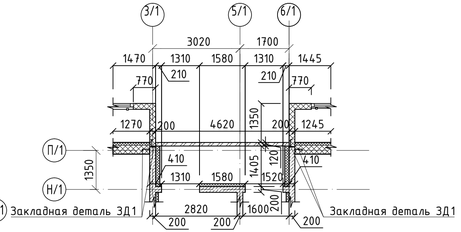

Фрагмент кладочного плана 4,8 этажей в уровне отм. +10,200; 22,200 (в осях 6/1-8/1 зеркально)

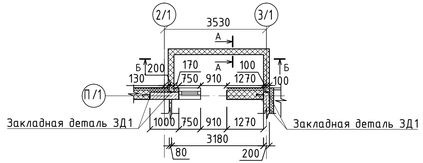

Фрагмент кладочного плана 4,8 этажей в уровне отм. +10,200; 22,200 (по оси 10/1 зеркально)

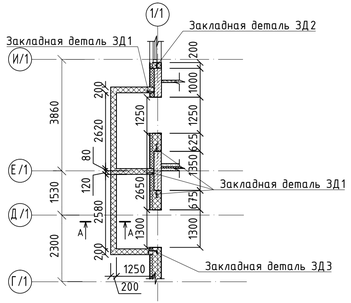

Фрагмент кладочного плана 4,8 этажей в уровне отм. +10,200; 22,200

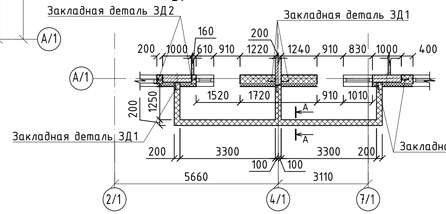

А-А

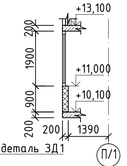

Б-Б

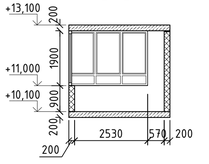

Условные обозначения: наружные стены

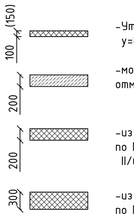

- -Утепление минераловатные плиты γ=80 кг/м3
- -монолитные железобетонные, с отм.-0,730 до +1,180
- -из блоков из ячеистого бетона по ГОСТ 31360-2007 марки II/600x200x288/D500/B2,5/F35
- -из блоков из ячеистого бетона по ГОСТ 31360-2007 марки I/600x300x300/D500/B2,5/F35

Условные обозначения: внутренние стены и перегородки

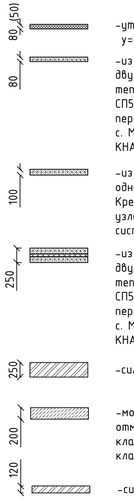

- -утепление минераловатные плиты γ=80 кг/м3
- -из пазогребневых гипсовых плит, двухслойная с дополнительным слоем тепло- и звукоизоляции по СП55-103-2004. Крепление перегородок выполнять по узлам с. М8.10/2007 «Комплексные системы КНАУФ».
- -из пазогребневых гипсовых плит, однослойные по СП55-103-2004. Крепление перегородок выполнять по узлам с. М8.10/2007 «Комплексные системы КНАУФ».
- -из пазогребневых гипсовых плит, двухслойная с дополнительным слоем тепло- и звукоизоляции по СП55-103-2004. Крепление перегородок выполнять по узлам с. М8.10/2007 «Комплексные системы КНАУФ».
- -силикатного кирпича СУРПо-М150/F25/1,4.
- -монолитные железобетонные, с отм.-0,730 до +19,100 из бетона класса В30, выше +19,100 из бетона класса В25
- -силикатного кирпича СУРПо-М100/F25/1,4.

1. За условную отметку 0,000 принята отметка чистого пола первого этажа, соответствующая абсолютной отметке - 108,2

2. Стены лестничной клетки и лифтового блока - монолитные железобетонные толщиной 200 мм , с отм.-0,730 до +19,100 из бетона класса В30, выше +19,100 из бетона класса В25.
Основное армирование с отм. -0,730 до +76,100 производить вертикальными стержнями Ф16А500С с шагом 200 мм., горизонтальными стержнями Ф16А500С с шагом 200 мм. Основное армирование с отм. +19,100 до +58,100 производить вертикальными стержнями Ф10А500С с шагом 200 мм., горизонтальными стержнями Ф10А500С с шагом 200 мм.
Армирование принято согласно расчета РСУ. Арматура класса А500С по ГОСТ Р 52544-2006 и ГОСТ 34028-2016, А240 по ГОСТ 34028-2016. Зоны дополнительного армирования и диаметры принять согласно расчета РСУ .

3. Колонны (пилоны) сечением 250x800мм, 250x1000мм, 250x1050мм, 250x1300мм, 250x1350мм монолитные железобетонные, с отм.-0,730 до +19,100 из бетона класса В30, выше +19,100 из бетона класса В25. Армирование принято согласно расчета РСУ. Арматура класса А500С по ГОСТ Р 52544-2006 и ГОСТ 34028-2016, А240 по ГОСТ 34028-2016. Зоны дополнительного армирования и диаметры принять согласно расчета РСУ .

4. Наружные стены (с опиранием на плиты перекрытия каждого этажа) выполнить из блоков из ячеистого бетона по ГОСТ 31360-2007 δ=300мм, марки I/D500/B2,5/F35 δ=300мм на клею для блоков из ячеистого бетона ТУ 5748-001-01216630-05.
Для наружной теплоизоляци применяются минплиты на базальтовой основе "ISOVER ВентФасад Моно" (или аналогом), плотностью 80 кг/м3, толщиной 100мм по блокам из ячеистого бетона, и толщиной 150мм по ж/б пилонам и торцам плит перекрытия. Наружная отделка с 1 по 3 этаж – керамогранит по навесной фасадной системе с воздушным зазором, при вертикальном расположении направляющих; выше 3-го этажа - фиброцементные плиты по навесной фасадной системе с воздушным зазором, при вертикальном расположении направляющих .
Стены из блоков из ячеистых бетонов крепить к колоннам (пилонам) и к монолитным железобетонным стенам закладными деталями ЗД1-ЗД3 с шагом 600мм (закладные детали смотреть на л....). Закладные детали должны быть утоплены в ячеистом бетоне путем прострожки пазов (канавок).

6. Наружные стены балконов квартир выполнить из блоков из ячеистого бетона по ГОСТ 31360-2007 δ=200мм, марки II/D500/B2,5/F35 δ=200мм на клею для блоков из ячеистого бетона ТУ 5748-001-01216630-05 с армирующими сетками Ф4Вр1 с ячейкой 50x50 через 2 ряда кладки.

7. Межквартирные стены δ=250мм – запроектированы из силикатного кирпича СУРПо-М150/F25/1,4 на цементном растворе М100 с армирующими сетками Ф4Вр1 с ячейкой 50x50 через 4 ряда кладки.
Межквартирные стены δ=250мм – запроектированы из пазогребневых гипсовых плит δ=100мм, двухслойные с дополнительным слоем тепло- и звукоизоляции по СП55-103-2004 δ=50мм. Крепление перегородок выполнять по узлам с. М8.10/2007 «Комплексные системы КНАУФ».

8. Внутриквартирные перегородки δ=80мм – запроектированы из пазогребневых гипсовых плит, однослойные в соответствии с СП55-103-2004. Крепление перегородок к стенам, полу и потолку выполнять согласно узлам с. М8.10/2007 «Комплексные системы КНАУФ».

9. Перегородки δ=100мм во влажных помещениях квартир выполнить из гидрофобизированных пазогребневых гипсовых плит типа Н1 ГОСТ 6428-2018. Крепление перегородок к стенам, полу и потолку выполнять согласно узлам с. М8.10/2007 «Комплексные системы КНАУФ».

10. Вентканалы запроектированы из оцинкованной стали с обшивкой 2 слоями ГКЛ по металлическому каркасу, (тип С626 с. 1.073.9-2.00 в.1.)

11. Зашивку инженерных коммуникаций выполнить из силикатного кирпича δ=120мм СУРПо-М100/F25/1,4 на цементном растворе М75 с армирующими сетками Ф4Вр1 с ячейкой 50x50 через 4 ряда кладки.

12. Перемычки - сборные железобетонные по сер.1.038.1-1 вып.4,5 и из уголка металлического ГОСТ 8509-93.

13. Все оконные и дверные блоки должны монтироваться с соблюдением требований ГОСТ 52749-2007.

14. Крепление перегородок к стенам и перекрытиям выполнить по серии 2.230-1 в.5. Перегородки крепить к перекрытию с шагом 1.5 м по длине.

15. Во избежании передачи нагрузки на стены от вышележащих наружных стен и перекрытий верхний шов между стеной и низом перекрытия выполнить не менее 30 мм. В наружных стенах заполнить упругой прокладкой из полужесткой минераловатной плиты. Снаружи и изнутри помещения для исключения воздухо- и водопроницания шва установить в нем поролоновые жгуты, по которым наносится слой водоотталкивающей мастики (типа УМС, силиконовая и пр.). Во внутренних стенах заполнить монтажной пеной .

16. Кладку наружных стен вести в соответствии с фасадами по чертежам марки АР .

						арх. №616		
						20001-1-АС		
Изм.	Кол.уч.	Лист	№док.	Подп.	Дата	Многоэтажные многоквартирные жилые здания со встроенными помещениями соцкультбыта и надземной автостоянкой по ул. Неделина в г. Липецке		
Разраб.		Стебенева			07.2022	25 этажное жилое здание №1	Стадия	Лист	Листов
Проверил		Захаров			07.2022		Р	6	
ГИП		Кретова			07.2022				
Н.контр.		Щеголева			07.2022	Кладочный план 4-12 этажей	ООО «АрхСтудия-В»		
ГАП		Высоцкий			07.2022				

Согласовано

Взам. инв. №

Подп. и дата

Инв. № подл.

Копировал

Формат А3Х3

Кладочный план 13-18 этажей

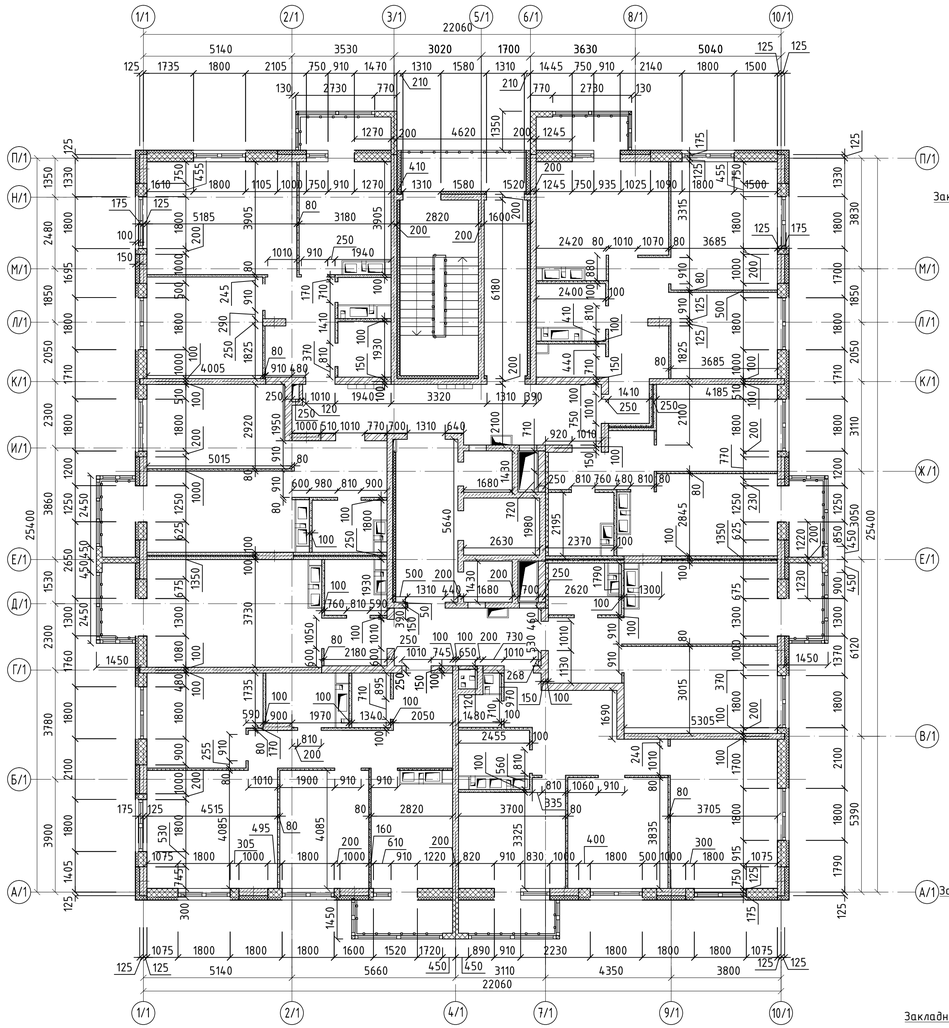

Фрагмент кладочного плана 14,17 этажей

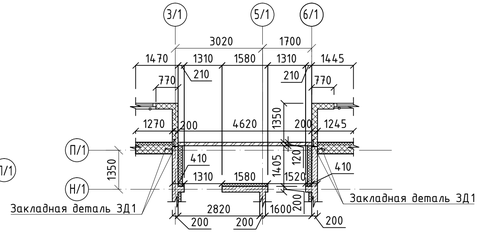

Фрагмент кладочного плана 14 этажа в уровне отм. +40,200 (в осях 6/1-8/1 зеркально)

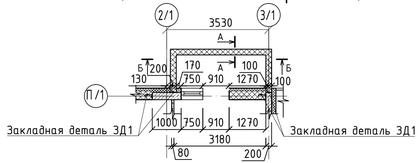

Фрагмент кладочного плана 14 этажа в уровне отм. +40,200 (по оси 10/1 зеркально)

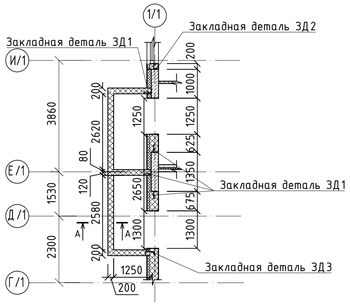

Фрагмент кладочного плана 14 этажа в уровне отм. +40,200

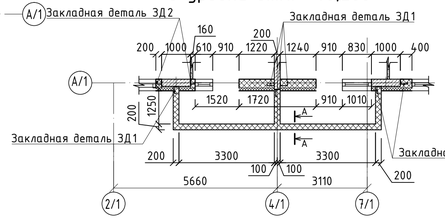

Условные обозначения: наружные стены

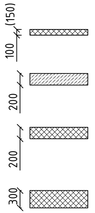

-Утепление минераловатные плиты γ=80 кг/м3

-монолитные железобетонные, с отм.-0,730 до +1,180

-из блоков из ячеистого бетона по ГОСТ 31360-2007 марки II/600x200x288/D500/B2,5/F35

-из блоков из ячеистого бетона по ГОСТ 31360-2007 марки I/600x300x300/D500/B2,5/F35

Условные обозначения: внутренние стены и перегородки

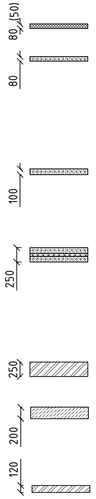

-утепление минераловатные плиты γ=80 кг/м3

-из пазогребневых гипсовых плит, двухслойная с дополнительным слоем тепло- и звукоизоляции по СП55-103-2004. Крепление перегородок выполнять по узлам с. М8.10/2007 «Комплексные системы КНАУФ».

-из пазогребневых гипсовых плит, однослойные по СП55-103-2004. Крепление перегородок выполнять по узлам с. М8.10/2007 «Комплексные системы КНАУФ».

-из пазогребневых гипсовых плит, двухслойная с дополнительным слоем тепло- и звукоизоляции по СП55-103-2004. Крепление перегородок выполнять по узлам с. М8.10/2007 «Комплексные системы КНАУФ».

-силикатного кирпича СУРПо-М150/F25/1,4.

-монолитные железобетонные, с отм.-0,730 до +19,100 из бетона класса В30, выше +19,100 из бетона класса В25

-силикатного кирпича СУРПо-М100/F25/1,4.

А-А

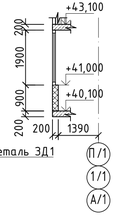

Б-Б

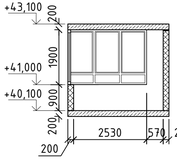

1. За условную отметку 0,000 принята отметка чистого пола первого этажа, соответствующая абсолютной отметке - 108,2

2. Стены лестничной клетки и лифтового блока - монолитные железобетонные толщиной 200 мм , с отм.-0,730 до +19,100 из бетона класса В30, выше +19,100 из бетона класса В25.
Основное армирование с отм. -0,730 до +19,100 и с +58,100 до +76,100 производить вертикальными стержнями Ф16А500С с шагом 200 мм., горизонтальными стержнями Ф16А500С с шагом 200 мм. Основное армирование с отм. +19,100 до +58,100 производить вертикальными стержнями Ф10А500С с шагом 200 мм., горизонтальными стержнями Ф10А500С с шагом 200 мм.
Армирование принято согласно расчета РСУ. Арматура класса А500С по ГОСТ Р 52544-2006 и ГОСТ 34028-2016, А240 по ГОСТ 34028-2016. Зоны дополнительного армирования и диаметры принять согласно расчета РСУ .

3. Колонны (пилоны) сечением 250x800мм, 250x1000мм, 250x1050мм, 250x1300мм, 250x1350мм монолитные железобетонные, с отм.-0,730 до +19,100 из бетона класса В30, выше +19,100 из бетона класса В25. Армирование принято согласно расчета РСУ. Арматура класса А500С по ГОСТ Р 52544-2006 и ГОСТ 34028-2016, А240 по ГОСТ 34028-2016. Зоны дополнительного армирования и диаметры принять согласно расчета РСУ .

4. Наружные стены (с опиранием на плиты перекрытия каждого этажа) выполнить из блоков из ячеистого бетона по ГОСТ 31360-2007 δ=300мм, марки I/D500/B2,5/F35 δ=300мм на клею для блоков из ячеистого бетона ТУ 5748-001-01216630-05.
Для наружной теплоизоляци применяются минплиты на базальтовой основе "ISOVER ВентФасад Моно" (или аналогом), плотностью 80 кг/м3, толщиной 100мм по блокам из ячеистого бетона, и толщиной 150мм по ж/б пилонам и торцам плит перекрытия. Наружная отделка с 1 по 3 этаж – керамогранит по навесной фасадной системе с воздушным зазором, при вертикальном расположении направляющих; выше 3-го этажа - фиброцементные плиты по навесной фасадной системе с воздушным зазором, при вертикальном расположении направляющих .
Стены из блоков из ячеистых бетонов крепить к колоннам (пилонам) и к монолитным железобетонным стенам закладными деталями ЗД1-ЗД3 с шагом 600мм (закладные детали смотреть на л....). Закладные детали должны быть утоплены в ячеистом бетоне путем простружки пазов (канавок).

6. Наружные стены балконов квартир выполнить из блоков из ячеистого бетона по ГОСТ 31360-2007 δ=200мм, марки II/D500/B2,5/F35 δ=200мм на клею для блоков из ячеистого бетона ТУ 5748-001-01216630-05 с армирующими сетками Ф4Вр1 с ячейкой 50x50 через 2 ряда кладки.

7. Межквартирные стены δ=250мм – запроектированы из силикатного кирпича СУРПо-М150/F25/1,4 на цементном растворе М100 с армирующими сетками Ф4Вр1 с ячейкой 50x50 через 4 ряда кладки.
Межквартирные стены δ=250мм – запроектированы из пазогребневых гипсовых плит δ=100мм, двухслойные с дополнительным слоем тепло- и звукоизоляции по СП55-103-2004 δ=50мм. Крепление перегородок выполнять по узлам с. М8.10/2007 «Комплексные системы КНАУФ».

8. Внутриквартирные перегородки δ=80мм – запроектированы из пазогребневых гипсовых плит, однослойные в соответствии с СП55-103-2004. Крепление перегородок к стенам, полу и потолку выполнять согласно узлам с. М8.10/2007 «Комплексные системы КНАУФ».

9. Перегородки δ=100мм во влажных помещениях квартир выполнить из гидрофобизированных пазогребневых гипсовых плит типа Н1 ГОСТ 6428-2018. Крепление перегородок к стенам, полу и потолку выполнять согласно узлам с. М8.10/2007 «Комплексные системы КНАУФ».

10. Вентканалы запроектированы из оцинкованной стали с обшивкой 2 слоями ГКЛ по металлическому каркасу, (тип С626 с. 1.073.9-2.00 в.1.)

11. Зашивку инженерных коммуникаций выполнить из силикатного кирпича δ=120мм СУРПо-М100/F25/1,4 на цементном растворе М75 с армирующими сетками Ф4Вр1 с ячейкой 50x50 через 4 ряда кладки.

12. Перемычки - сборные железобетонные по сер.1.038.1-1 вып.4,5 и из уголка металлического ГОСТ 8509-93.

13. Все оконные и дверные блоки должны монтироваться с соблюдением требований ГОСТ 52749-2007.

14. Крепление перегородок к стенам и перекрытиям выполнить по серии 2.230-1 в.5. Перегородки крепить к перекрытию с шагом 1.5 м по длине.

15. Во избежании передачи нагрузки на стены от вышележащих наружных стен и перекрытий верхний шов между стеной и низом перекрытия выполнить не менее 30 мм. В наружных стенах заполнить упругой прокладкой из полужесткой минераловатной плиты. Снаружи и изнутри помещения для исключения воздухо- и водопроницания шва установить в нем пороизоловые жгуты, по которым наносится слой водоотталкивающей мастики (типа УМС, силиконовая и пр.). Во внутренних стенах заполнить монтажной пеной .

16. Кладку наружных стен вести в соответствии с фасадами по чертежам марки АР .

Изм.	Кол.уч.	Лист	№док.	Подп.	Дата	20001-1-АС			
Разраб.		Стебенева			07.2022	Многоэтажные многоквартирные жилые здания со встроенными помещениями социультбыта и надземной автостоянкой по ул. Неделина в г. Липецке			
Проверил		Захаров			07.2022	25 этажное жилое здание №1	Стадия	Лист	Листов
ГИП		Кретова			07.2022		Р	7	
Н.контр.		Щеголева			07.2022				
ГАП		Высоцкий			07.2022	Кладочный план 13-18 этажей	ООО «АрхСтудия-В»		

арх. №616

Согласовано

Взам. инв. №

Подп. и дата

Инв. № подл.

Копировал

Формат А3Х3

Кладочный план 19-22 этажей

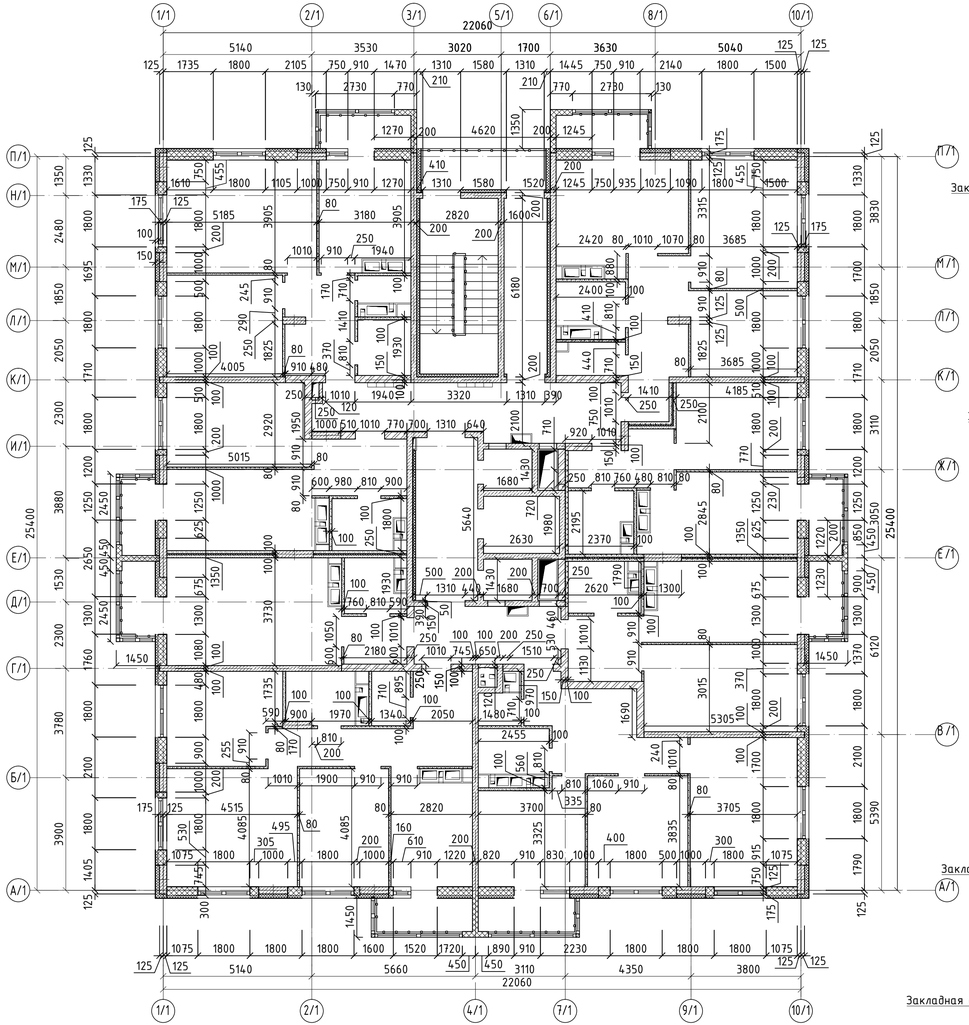

Фрагмент кладочного плана 22 этажа

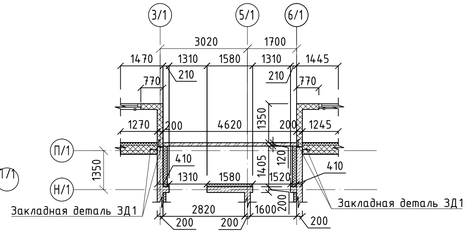

Фрагмент кладочного плана 22 этажа в уровне отм. +64,200 (в осях 6/1-8/1 зеркально)

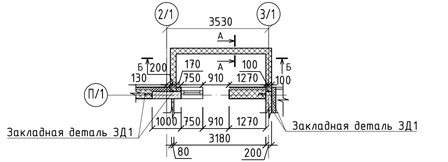

Фрагмент кладочного плана 22 этажа в уровне отм. +64,200 (по оси 10/1 зеркально)

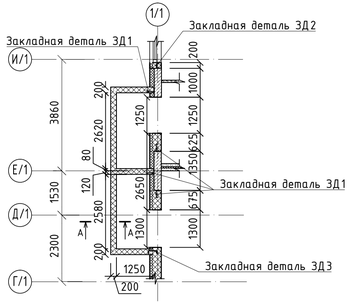

Фрагмент кладочного плана 22 этажа в уровне отм. +64,200

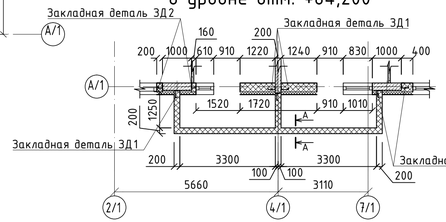

Условные обозначения: наружные стены

- -Утепление минераловатные плиты γ=80 кг/м3
- -монолитные железобетонные, с отм.-0,730 до +1,180
- -из блоков из ячеистого бетона по ГОСТ 31360-2007 марки II/600x200x288/D500/B2,5/F35
- -из блоков из ячеистого бетона по ГОСТ 31360-2007 марки I/600x300x300/D500/B2,5/F35

Условные обозначения: внутренние стены и перегородки

- -утепление минераловатные плиты γ=80 кг/м3
- -из пазогребневых гипсовых плит, двухслойная с дополнительным слоем тепло- и звукоизоляции по СП55-103-2004. Крепление перегородок выполнять по узлам с. М8.10/2007 «Комплексные системы КНАУФ».
- -из пазогребневых гипсовых плит, однослойные по СП55-103-2004. Крепление перегородок выполнять по узлам с. М8.10/2007 «Комплексные системы КНАУФ».
- -из пазогребневых гипсовых плит, двухслойная с дополнительным слоем тепло- и звукоизоляции по СП55-103-2004. Крепление перегородок выполнять по узлам с. М8.10/2007 «Комплексные системы КНАУФ».
- -силикатного кирпича СУРПо-М150/F25/1,4.
- -монолитные железобетонные, с отм.-0,730 до +19,100 из бетона класса В30, выше +19,100 из бетона класса В25
- -силикатного кирпича СУРПо-М100/F25/1,4.

А-А

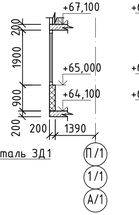

Б-Б

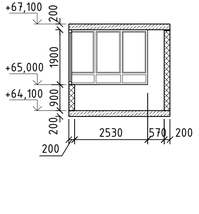

1. За условную отметку 0,000 принята отметка чистого пола первого этажа, соответствующая абсолютной отметке - 108,2

2. Стены лестничной клетки и лифтового блока - монолитные железобетонные толщиной 200 мм , с отм.-0,730 до +19,100 из бетона класса В30, выше +19,100 из бетона класса В25.
Основное армирование с отм. -0,730 до +19,100 и с +58,100 до +76,100 производить вертикальными стержнями Ф16А500С с шагом 200 мм., горизонтальными стержнями Ф16А500С с шагом 200 мм. Основное армирование с отм. +19,100 до +58,100 производить вертикальными стержнями Ф10А500С с шагом 200 мм., горизонтальными стержнями Ф10А500С с шагом 200 мм.
Армирование принято согласно расчета РСУ. Арматура класса А500С по ГОСТ Р 52544-2006 и ГОСТ 34028-2016, А240 по ГОСТ 34028-2016. Зоны дополнительного армирования и диаметры принять согласно расчета РСУ .

3. Колонны (пилоны) сечением 250x800мм, 250x1000мм, 250x1050мм, 250x1300мм, 250x1350мм монолитные железобетонные, с отм.-0,730 до +19,100 из бетона класса В30, выше +19,100 из бетона класса В25. Армирование принято согласно расчета РСУ. Арматура класса А500С по ГОСТ Р 52544-2006 и ГОСТ 34028-2016, А240 по ГОСТ 34028-2016. Зоны дополнительного армирования и диаметры принять согласно расчета РСУ .

4. Наружные стены (с опиранием на плиты перекрытия каждого этажа) выполнить из блоков из ячеистого бетона по ГОСТ 31360-2007 δ=300мм, марки I/D500/B2,5/F35 δ=300мм на клею для блоков из ячеистого бетона ТУ 5748-001-01216630-05.
Для наружной теплоизоляци применяются минплиты на базальтовой основе "ISOVER ВентФасад Моно" (или аналогом), плотностью 80 кг/м3, толщиной 100мм по блокам из ячеистого бетона, и толщиной 150мм по ж/б пилонам и торцам плит перекрытия. Наружная отделка с 1 по 3 этаж – керамогранит по навесной фасадной системе с воздушным зазором, при вертикальном расположении направляющих; выше 3-го этажа - фиброцементные плиты по навесной фасадной системе с воздушним зазором, при вертикальном расположении направляющих .
Стены из блоков из ячеистых бетонов крепить к колоннам (пилонам) и к монолитным железобетонным стенам закладными деталями ЗД1-ЗД3 с шагом 600мм (закладные детали смотреть на л....). Закладные детали должны быть утоплены в ячеистом бетоне путем простружки пазов (канавок).

6. Наружные стены балконов квартир выполнить из блоков из ячеистого бетона по ГОСТ 31360-2007 δ=200мм, марки II/D500/B2,5/F35 δ=200мм на клею для блоков из ячеистого бетона ТУ 5748-001-01216630-05 с армирующими сетками Ф4Вр1 с ячейкой 50x50 через 2 ряда кладки.

7. Межквартирные стены δ=250мм – запроектированы из силикатного кирпича СУРПо-М150/F25/1,4 на цементном растворе М100 с армирующими сетками Ф4Вр1 с ячейкой 50x50 через 4 ряда кладки.
Межквартирные стены δ=250мм – запроектированы из пазогребневых гипсовых плит δ=100мм, двухслойные с дополнительным слоем тепло- и звукоизоляции по СП55-103-2004 δ=50мм. Крепление перегородок выполнять по узлам с. М8.10/2007 «Комплексные системы КНАУФ».

8. Внутриквартирные перегородки δ=80мм – запроектированы из пазогребневых гипсовых плит, однослойные в соответствии с СП55-103-2004. Крепление перегородок к стенам, полу и потолку выполнять согласно узлам с. М8.10/2007 «Комплексные системы КНАУФ».

9. Перегородки δ=100мм во влажных помещениях квартир выполнить из гидрофобизированных пазогребневых гипсовых плит типа Н1 ГОСТ 6428-2018. Крепление перегородок к стенам, полу и потолку выполнять согласно узлам с. М8.10/2007 «Комплексные системы КНАУФ».

10. Вентканалы запроектированы из оцинкованной стали с обшивкой 2 слоями ГКЛ по металлическому каркасу, (тип С626 с. 1.073.9-2.00 в.1.)

11. Зашивку инженерных коммуникаций выполнить из силикатного кирпича δ=120мм СУРПо-М100/F25/1,4 на цементном растворе М75 с армирующими сетками Ф4Вр1 с ячейкой 50x50 через 4 ряда кладки.

12. Перемычки - сборные железобетонные по сер.1.038.1-1 вып.4,5 и из уголка металлического ГОСТ 8509-93.

13. Все оконные и дверные блоки должны монтироваться с соблюдением требований ГОСТ 52749-2007.

14. Крепление перегородок к стенам и перекрытиям выполнить по серии 2.230-1 в.5. Перегородки крепить к перекрытию с шагом 1.5 м по длине.

15. Во избежании передачи нагрузки на стены от вышележащих наружных стен и перекрытий верхний шов между стеной и низом перекрытия выполнить не менее 30 мм. В наружных стенах заполнить упругой прокладкой из полужесткой минераловатной плиты. Снаружи и изнутри помещения для исключения воздухо- и водопроницания шва установить в нем пороизоловые жгуты, по которым наносится слой водоотталкивающей мастики (типа УМС, силиконовая и пр.). Во внутренних стенах заполнить монтажной пеной .

16. Кладку наружных стен вести в соответствии с фасадами по чертежам марки АР .

							арх. №616		
						20001-1-АС			
Изм.	Кол.уч.	Лист	№док.	Подп.	Дата	Многоэтажные многоквартирные жилые здания со встроенными помещениями соцкультбыта и надземной автостоянкой по ул. Неделина в г. Липецке			
Разраб.		Стебенева			07.2022	25 этажное жилое здание №1	Стадия	Лист	Листов
Проверил		Захаров			07.2022		Р	8	
ГИП		Кретова			07.2022				
Н.контр.		Щеголева			07.2022	Кладочный план 19-22 этажей	ООО «АрхСтудия-В»		
ГАП		Высоцкий			07.2022				

Согласование

Взам. инв. №

Подп. и дата

Инв. № подл.

Копировал

Формат А3Х3

Кладочный план 23-24 этажей

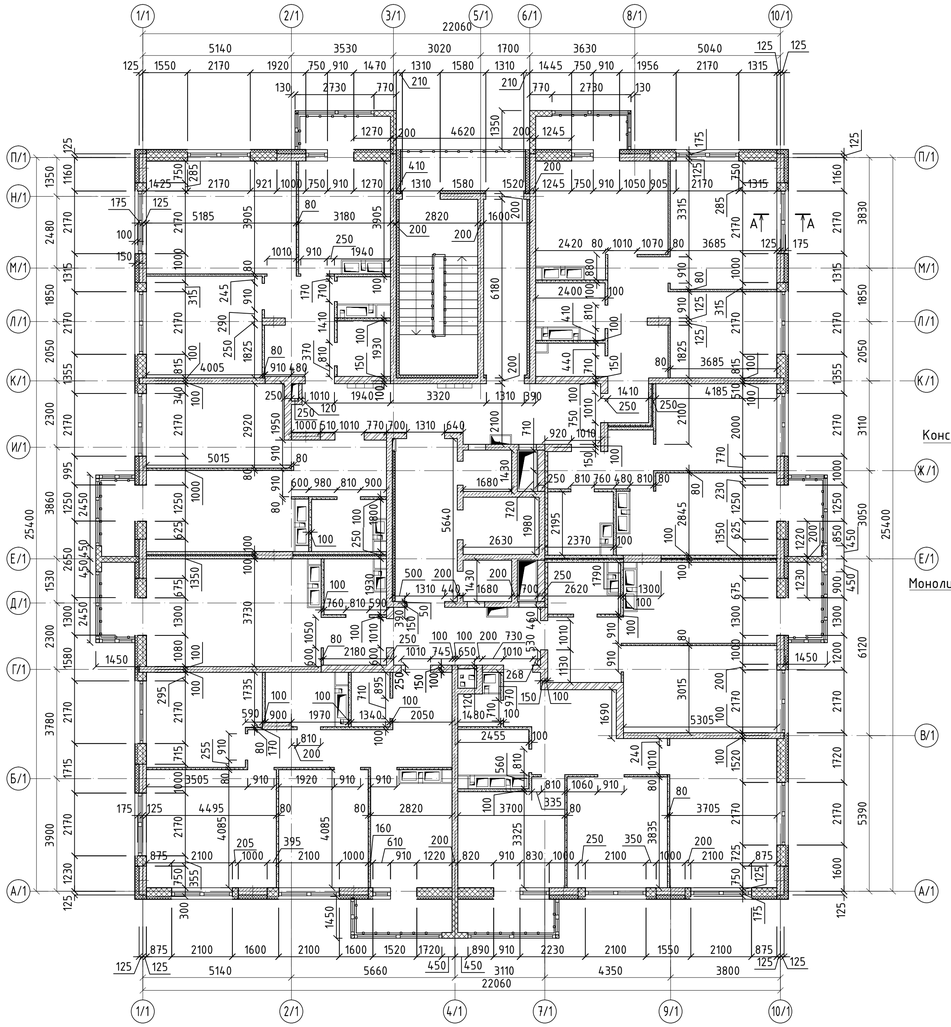

А-А

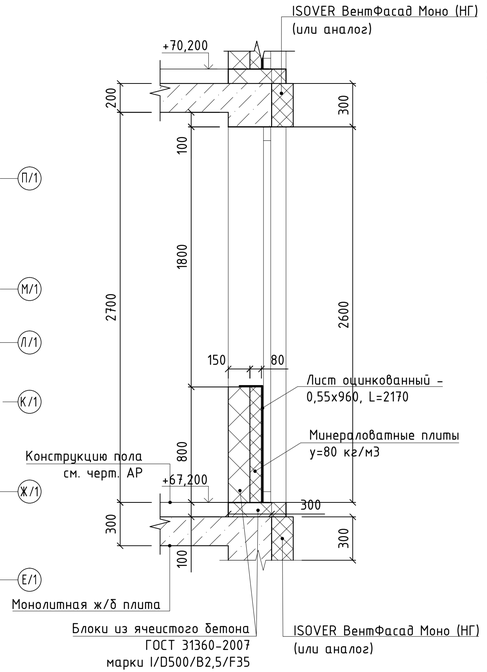

Условные обозначения: наружные стены

- -Утепление минераловатные плиты у=80 кг/м3
- -монолитные железобетонные, с отм.-0,730 до +1,180
- -из блоков из ячеистого бетона по ГОСТ 31360-2007 марки I/600х150х250/D500/B2,5/F35
- -из блоков из ячеистого бетона по ГОСТ 31360-2007 марки II/600х200х288/D500/B2,5/F35
- -из блоков из ячеистого бетона по ГОСТ 31360-2007 марки I/600х300х300/D500/B2,5/F35

Условные обозначения: внутренние стены и перегородки

- -утепление минераловатные плиты у=80 кг/м3
- -из пазогребневых гипсовых плит, двухслойная с дополнительным слоем тепло- и звукоизоляции по СП55-103-2004. Крепление перегородок выполнять по узлам с. М8.10/2007 «Комплексные системы КНАУФ».
- -из пазогребневых гипсовых плит, однослойные по СП55-103-2004. Крепление перегородок выполнять по узлам с. М8.10/2007 «Комплексные системы КНАУФ».
- -из пазогребневых гипсовых плит, двухслойная с дополнительным слоем тепло- и звукоизоляции по СП55-103-2004. Крепление перегородок выполнять по узлам с. М8.10/2007 «Комплексные системы КНАУФ».
- -силикатного кирпича СУРПо-М150/F25/1,4.
- -монолитные железобетонные, с отм.-0,730 до +19,100 из бетона класса В30, выше +19,100 из бетона класса В25
- -силикатного кирпича СУРПо-М100/F25/1,4.

1. За условную отметку 0,000 принята отметка чистого пола первого этажа, соответствующая абсолютной отметке - 108,2.

2. Стены лестничной клетки и лифтового блока - монолитные железобетонные толщиной 200 мм , с отм.-0,730 до +19,100 из бетона класса В30, выше +19,100 из бетона класса В25.
Основное армирование с отм. -0,730 до +19,100 и с +58,100 до +76,100 производить вертикальными стержнями Ф16А500С с шагом 200 мм., горизонтальными стержнями Ф16А500С с шагом 200 мм. Основное армирование с отм. +19,100 до +58,100 производить вертикальными стержнями Ф10А500С с шагом 200 мм., горизонтальными стержнями Ф10А500С с шагом 200 мм.
Армирование принято согласно расчета РСУ. Арматура класса А500С по ГОСТ Р 52544-2006 и ГОСТ 34028-2016, А240 по ГОСТ 34028-2016. Зоны дополнительного армирования и диаметры принять согласно расчета РСУ .

3. Колонны (пилоны) сечением 250х800мм, 250х1000мм, 250х1050мм, 250х1300мм, 250х1350мм монолитные железобетонные, с отм.-0,730 до +19,100 из бетона класса В30, выше +19,100 из бетона класса В25. Армирование принято согласно расчета РСУ. Арматура класса А500С по ГОСТ Р 52544-2006 и ГОСТ 34028-2016, А240 по ГОСТ 34028-2016. Зоны дополнительного армирования и диаметры принять согласно расчета РСУ .

4. Наружные стены (с опиранием на плиты перекрытия каждого этажа) выполнить из блоков из ячеистого бетона по ГОСТ 31360-2007 δ=300мм, марки I/D500/B2,5/F35 δ=300мм на клею для блоков из ячеистого бетона ТУ 5748-001-01216630-05.
Для наружной теплоизоляци применяются минплиты на базальтовой основе "ISOVER ВентФасад Моно" (или аналогом), плотностью 80 кг/м3, толщиной 100мм по блокам из ячеистого бетона, и толщиной 150мм по ж/б пилонам и торцам плит перекрытия. Наружная отделка с 1 по 3 этаж – керамогранит по навесной фасадной системе с воздушным зазором, при вертикальном расположении направляющих; выше 3-го этажа - фиброцементные плиты по навесной фасадной системе с воздушным зазором, при вертикальном расположении направляющих .
Стены из блоков из ячеистых бетонов крепить к колоннам (пилонам) и к монолитным железобетонным стенам закладными деталями ЗД1-ЗД3 с шагом 600мм (закладные детали смотреть на л....). Закладные детали должны быть утоплены в ячеистом бетоне путем прострожки пазов (канавок).

6. Наружные стены балконов квартир выполнить из блоков из ячеистого бетона по ГОСТ 31360-2007 δ=200мм, марки II/D500/B2,5/F35 δ=200мм на клею для блоков из ячеистого бетона ТУ 5748-001-01216630-05 с армирующими сетками Ф4Вр1 с ячейкой 50х50 через 2 ряда кладки.

7. Кладку простенков под всеми наружными окнами выполнять из блоков из ячеистого бетона по ГОСТ 31360-2007 δ=200мм, марки I/D500/B2,5/F35 δ=150мм на клею для блоков из ячеистого бетона ТУ 5748-001-01216630-05 с армирующими сетками Ф4Вр1 с ячейкой 50х50 через 2 ряда кладки по типу сечения А-А.

8. Межквартирные стены δ=250мм – запроектированы из силикатного кирпича СУРПо-М150/F25/1,4 на цементном растворе М100 с армирующими сетками Ф4Вр1 с ячейкой 50х50 через 4 ряда кладки.
Межквартирные стены δ=250мм – запроектированы из пазогребневых гипсовых плит δ=100мм, двухслойные с дополнительным слоем тепло- и звукоизоляции по СП55-103-2004 δ=50мм. Крепление перегородок выполнять по узлам с. М8.10/2007 «Комплексные системы КНАУФ».

9. Внутриквартирные перегородки δ=80мм – запроектированы из пазогребневых гипсовых плит, однослойные в соответствии с СП55-103-2004. Крепление перегородок к стенам, полу и потолку выполнять согласно узлам с. М8.10/2007 «Комплексные системы КНАУФ».

10. Перегородки δ=100мм во влажных помещениях квартир выполнить из гидрофобизированных пазогребневых гипсовых плит типа Н1 ГОСТ 6428-2018. Крепление перегородок к стенам, полу и потолку выполнять согласно узлам с. М8.10/2007 «Комплексные системы КНАУФ».

11. Вентканалы запроектированы из оцинкованной стали с обшивкой 2 слоями ГКЛ по металлическому каркасу, (тип С626 с. 1.073.9-2.00 в.1.)

12. Зашивку инженерных коммуникаций выполнить из силикатного кирпича δ=120мм СУРПо-М100/F25/1,4 на цементном растворе М75 с армирующими сетками Ф4Вр1 с ячейкой 50х50 через 4 ряда кладки.

13. Перемычки - сборные железобетонные по сер.1.038.1-1 вып.4,5 и из уголка металлического ГОСТ 8509-93.

14. Все оконные и дверные блоки должны монтироваться с соблюдением требований ГОСТ 52749-2007.

15. Крепление перегородок к стенам и перекрытиям выполнить по серии 2.230-1 в.5. Перегородки крепить к перекрытию с шагом 1.5 м по длине.

16. Во избежании передачи нагрузки на стены от вышележащих наружных стен и перекрытий верхний шов между стеной и низом перекрытия выполнить не менее 30 мм. В наружных стенах заполнить упругой прокладкой из полужесткой минераловатной плиты. Снаружи и изнутри помещения для исключения воздухо- и водопроницания шва установить в нем порозоловые жгуты, по которым наносится слой водоотталкивающей мастики (типа УМС, силиконовая и пр.). Во внутренних стенах заполнить монтажной пеной.

17. Кладку наружных стен вести в соответствии с фасадами по чертежам марки АР .

						архр. №616		
						20001-1-АС		
Изм.	Кол.уч.	Лист	№док.	Подп.	Дата	Многоэтажные многоквартирные жилые здания со встроенными помещениями соцкультбыта и надземной автостоянкой по ул. Неделина в г. Липецке		
Разраб.		Стебенева			07.2022	25 этажное жилое здание №1	Стадия	Лист	Листов
Проверил		Захаров			07.2022		Р	9	
ГИП		Кретова			07.2022				
Н.контр.		Щеголева			07.2022				
ГАП		Высоцкий			07.2022	Кладочный план 23-24 этажей	ООО «АрхСтудия-В»		

Согласовано

Взам. инв. №

Подп. и дата

Инв. № подл.

ИНВ_1

Копировал

Формат А3Х3

Кладочный план 25 этажа

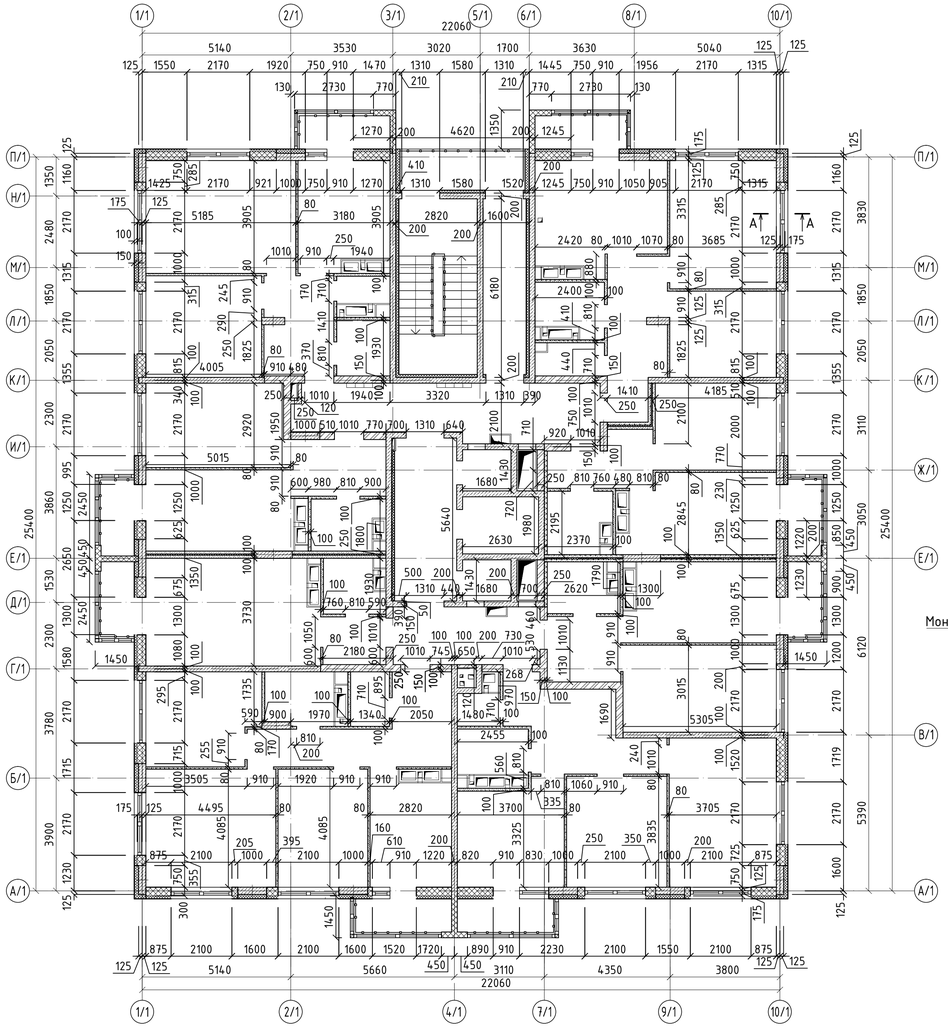

А-А

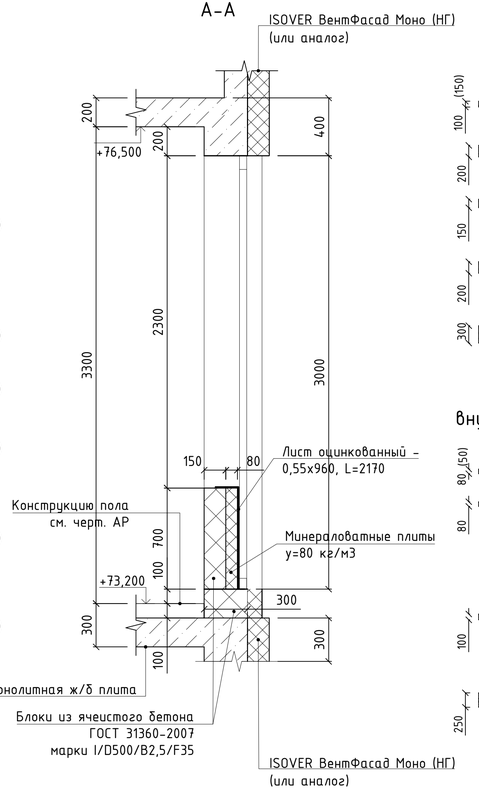

Условные обозначения: наружные стены

- -утепление минераловатные плиты γ=80 кг/м3
- -монолитные железобетонные, с отм.-0,730 до +1,180
- -из блоков из ячеистого бетона по ГОСТ 31360-2007 марки I/600х150х250/D500/B2,5/F35
- -из блоков из ячеистого бетона по ГОСТ 31360-2007 марки II/600х200х288/D500/B2,5/F35
- -из блоков из ячеистого бетона по ГОСТ 31360-2007 марки I/600х300х300/D500/B2,5/F35

Условные обозначения: внутренние стены и перегородки

- -утепление минераловатные плиты γ=80 кг/м3
- -из пазогребневых гипсовых плит, двухслойная с дополнительным слоем тепло- и звукоизоляции по СП55-103-2004. Крепление перегородок выполнять по узлам с. М8.10/2007 «Комплексные системы КНАУФ».
- -из пазогребневых гипсовых плит, однослойные по СП55-103-2004. Крепление перегородок выполнять по узлам с. М8.10/2007 «Комплексные системы КНАУФ».
- -из пазогребневых гипсовых плит, двухслойная с дополнительным слоем тепло- и звукоизоляции по СП55-103-2004. Крепление перегородок выполнять по узлам с. М8.10/2007 «Комплексные системы КНАУФ».
- -силикатного кирпича СУРПо-М150/F25/1,4.
- -монолитные железобетонные, с отм.-0,730 до +19,100 из бетона класса В30, выше +19,100 из бетона класса В25
- -силикатного кирпича СУРПо-М100/F25/1,4.

1. За условную отметку 0,000 принята отметка чистого пола первого этажа, соответствующая абсолютной отметке - 108,2

2. Стены лестничной клетки и лифтового блока - монолитные железобетонные толщиной 200 мм , с отм.-0,730 до +19,100 из бетона класса В30, выше +19,100 из бетона класса В25.
Основное армирование с отм. -0,730 до +19,100 и с +58,100 до +76,100 производить вертикальными стержнями Ф16А500С с шагом 200 мм., горизонтальными стержнями Ф16А500С с шагом 200 мм. Основное армирование с отм. +19,100 до +58,100 производить вертикальными стержнями Ф10А500С с шагом 200 мм., горизонтальными стержнями Ф10А500С с шагом 200 мм.
Армирование принято согласно расчета РСУ. Арматура класса А500С по ГОСТ Р 52544-2006 и ГОСТ 34028-2016, А240 по ГОСТ 34028-2016. Зоны дополнительного армирования и диаметры принять согласно расчета РСУ .

3. Колонны (пилоны) сечением 250х800мм, 250х1000мм, 250х1050мм, 250х1300мм, 250х1350мм монолитные железобетонные, с отм.-0,730 до +19,100 из бетона класса В30, выше +19,100 из бетона класса В25. Армирование принято согласно расчета РСУ. Арматура класса А500С по ГОСТ Р 52544-2006 и ГОСТ 34028-2016, А240 по ГОСТ 34028-2016. Зоны дополнительного армирования и диаметры принять согласно расчета РСУ .

4. Наружные стены (с опиранием на плиты перекрытия каждого этажа) выполнить из блоков из ячеистого бетона по ГОСТ 31360-2007 δ=300мм, марки I/D500/B2,5/F35 δ=300мм на клею для блоков из ячеистого бетона ТУ 5748-001-01216630-05.
Для наружной теплоизоляци применяются минплиты на базальтовой основе "ISOVER ВентФасад Моно" (или аналогом), плотностью 80 кг/м3, толщиной 100мм по блокам из ячеистого бетона, и толщиной 150мм по ж/б пилонам и торцам плит перекрытия.
Наружная отделка с 1 по 3 этаж – керамогранит по навесной фасадной системе с воздушным зазором, при вертикальном расположении направляющих; выше 3-го этажа - фиброцементные плиты по навесной фасадной системе с воздушным зазором, при вертикальном расположении направляющих .
Стены из блоков из ячеистых бетонов крепить к колоннам (пилонам) и к монолитным железобетонным стенам закладными деталями ЗД1-ЗД3 с шагом 600мм (закладные детали смотреть на л....). Закладные детали должны быть утоплены в ячеистом бетоне путем прострожки пазов (канавок).

6. Наружные стены балконов квартир выполнить из блоков из ячеистого бетона по ГОСТ 31360-2007 δ=200мм, марки II/D500/B2,5/F35 δ=200мм на клею для блоков из ячеистого бетона ТУ 5748-001-01216630-05 с армирующими сетками Ф4Вр1 с ячейкой 50х50 через 2 ряда кладки.

7. Кладку простенков под всеми наружными окнами выполнять из блоков из ячеистого бетона по ГОСТ 31360-2007 δ=200мм, марки I/D500/B2,5/F35 δ=150мм на клею для блоков из ячеистого бетона ТУ 5748-001-01216630-05 с армирующими сетками Ф4Вр1 с ячейкой 50х50 через 2 ряда кладки по типу сечения А-А.

8. Межквартирные стены δ=250мм – запроектированы из силикатного кирпича СУРПо-М150/F25/1,4 на цементном растворе М100 с армирующими сетками Ф4Вр1 с ячейкой 50х50 через 4 ряда кладки.
Межквартирные стены δ=250мм – запроектированы из пазогребневых гипсовых плит δ=100мм, двухслойные с дополнительным слоем тепло- и звукоизоляции по СП55-103-2004 δ=50мм. Крепление перегородок выполнять по узлам с. М8.10/2007 «Комплексные системы КНАУФ».

9. Внутриквартирные перегородки δ=80мм – запроектированы из пазогребневых гипсовых плит, однослойные в соответствии с СП55-103-2004. Крепление перегородок к стенам, полу и потолку выполнять согласно узлам с. М8.10/2007 «Комплексные системы КНАУФ».

10. Перегородки δ=100мм во влажных помещениях квартир выполнить из гидрофобизированных пазогребневых гипсовых плит типа Н1 ГОСТ 6428-2018. Крепление перегородок к стенам, полу и потолку выполнять согласно узлам с. М8.10/2007 «Комплексные системы КНАУФ».

11. Вентканалы запроектированы из оцинкованной стали с обшивкой 2 слоями ГКЛ по металлическому каркасу, (тип С626 с. 1.073.9-2.00 в.1.)

12. Зашивку инженерных коммуникаций выполнить из силикатного кирпича δ=120мм СУРПо-М100/F25/1,4 на цементном растворе М75 с армирующими сетками Ф4Вр1 с ячейкой 50х50 через 4 ряда кладки.

13. Перемычки - сборные железобетонные по сер.1.038.1-1 вып.4,5 и из уголка металлического ГОСТ 8509-93.

14. Все оконные и дверные блоки должны монтироваться с соблюдением требований ГОСТ 52749-2007.

15. Крепление перегородок к стенам и перекрытиям выполнить по серии 2.230-1 в.5. Перегородки крепить к перекрытию с шагом 1.5 м по длине.

16. Во избежании передачи нагрузки на стены от вышележащих наружных стен и перекрытий верхний шов между стеной и низом перекрытия выполнить не менее 30 мм. В наружных стенах заполнить упругой прокладкой из полужесткой минераловатной плиты. Снаружи и изнутри помещения для исключения воздухо- и водопроницания шва установить в нем пароизоловые жгуты, по которым наносится слой водоотталкивающей мастики (типа УМС, силиконовая и пр.). Во внутренних стенах заполнить монтажной пеной.

17. Кладку наружных стен вести в соответствии с фасадами по чертежам марки АР .

						20001-1-АС			
						Многоэтажные многоквартирные жилые здания со встроенными помещениями соцкультбыта и надземной автостоянкой по ул. Неделина в г. Липецке			
Изм.	Кол.уч.	Лист	№док.	Подп.	Дата		Стадия	Лист	Листов
Разраб.		Стебенева			07.2022	25 этажное жилое здание №1	Р	10	
Проверил		Захаров			07.2022				
ГИП		Кретова			07.2022				
Н.контр.		Щеголева			07.2022				
ГАП		Высоцкий			07.2022	Кладочный план 25-го этажа	ООО «АрхСтудия-В»		

арх. №616

Согласовано

Взам. инв. №

Подп. и дата

Инв. № подл.

Копировал

Формат А3Х3

Кладочный план кровли.
Кладочный план машинного помещения

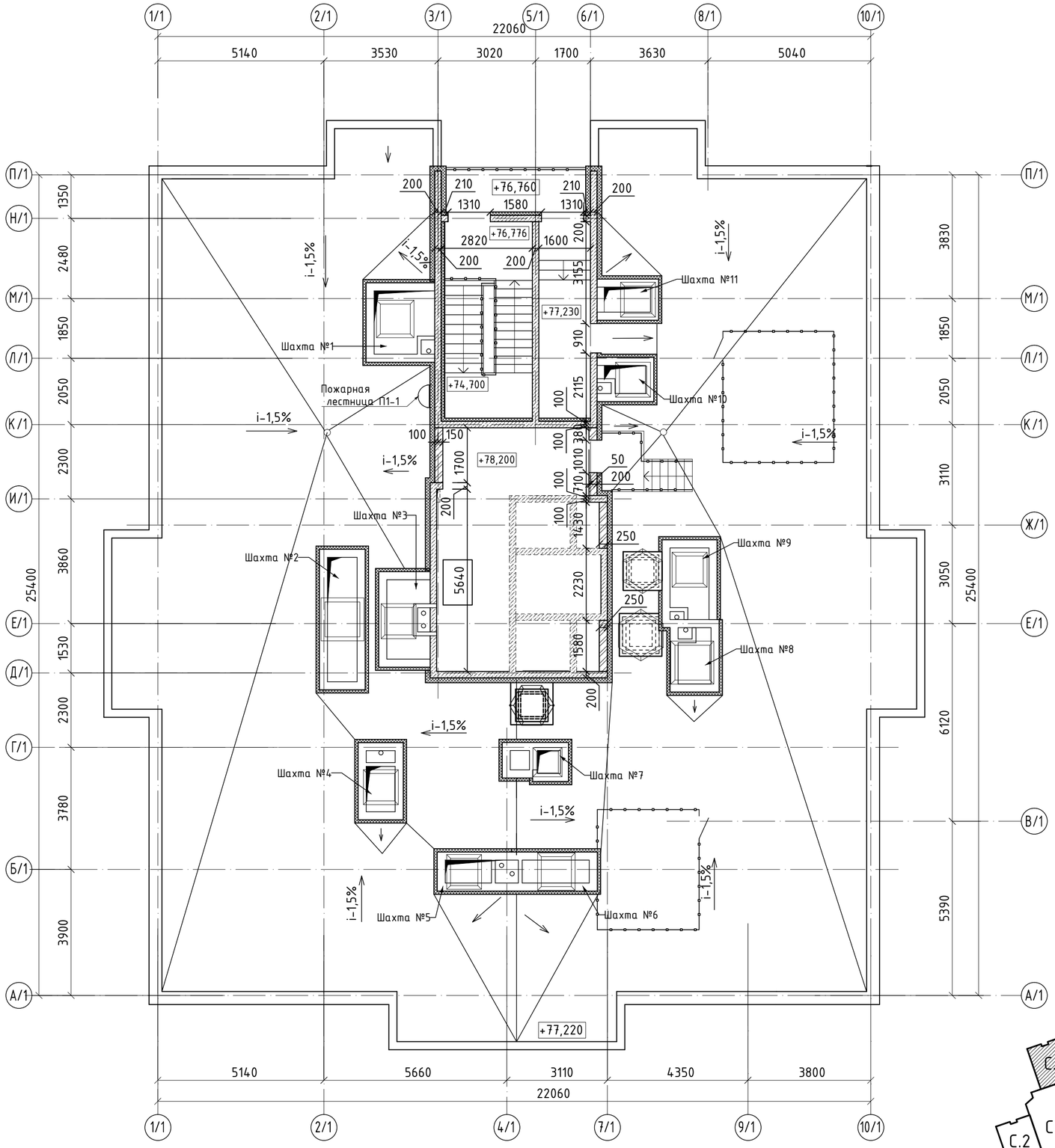

1. За условную отметку 0,000 принята отметка чистого пола первого этажа, соответствующая абсолютной отметке - 108,2

2. Стены лестничной клетки и лифтового блока - монолитные железобетонные толщиной 200 мм , с отм.-0,730 до +19,100 из бетона класса В30, выше +19,100 из бетона класса В25.

Основное армирование с отм. -0,730 до +19,100 и с +58,100 до +76,100 производить вертикальными стержнями Ф16А500С с шагом 200 мм., горизонтальными стержнями Ф16А500С с шагом 200 мм. Основное армирование с отм. +19,100 до +58,100 производить вертикальными стержнями Ф10А500С с шагом 200 мм., горизонтальными стержнями Ф10А500С с шагом 200 мм.

Армирование принято согласно расчета РСУ. Арматура класса А500С по ГОСТ Р 52544-2006 и ГОСТ 34028-2016, А240 по ГОСТ 34028-2016. Зоны дополнительного армирования и диаметры принять согласно расчета РСУ.

3. Колонны (пилоны) сечением 250х800мм, 250х1000мм, 250х1050мм, 250х1300мм, 250х1350мм монолитные железобетонные, с отм.-0,730 до +19,100 из бетона класса В30, выше +19,100 из бетона класса В25. Армирование принято согласно расчета РСУ. Арматура класса А500С по ГОСТ Р 52544-2006 и ГОСТ 34028-2016, А240 по ГОСТ 34028-2016. Зоны дополнительного армирования и диаметры принять согласно расчета РСУ.

4. Наружные стены (с опиранием на плиты перекрытия каждого этажа) выполнить из блоков из ячеистого бетона по ГОСТ 31360-2007 δ=300мм, марки I/D500/B2,5/F35 δ=300мм на клею для блоков из ячеистого бетона ТУ 5748-001-01216630-05.

Для наружной теплоизоляци применяются минплиты на базальтовой основе "ISOVER ВентФасад Моно" (или аналогом), плотностью 80 кг/мЗ, толщиной 100мм по блокам из ячеистого бетона, и толщиной 150мм по ж/б пилонам и торцам плит перекрытия. Наружная отделка с 1 по 3 этаж – керамогранит по навесной фасадной системе с воздушным зазором, при вертикальном расположении направляющих; выше 3-го этажа - фиброцементные плиты по навесной фасадной системе с воздушным зазором, при вертикальном расположении направляющих.

Стены из блоков из ячеистых бетонов крепить к колоннам (пилонам) и к монолитным железобетонным стенам закладными деталями ЗД1-ЗД3 с шагом 600мм (закладные детали смотреть на л....). Закладные детали должны быть утоплены в ячеистом бетоне путем прострожки пазов (канавок).

5. Перемычки - сборные железобетонные по сер.1.038.1-1 вып.4,5 и из уголка металлического ГОСТ 8509-93.

6. Все оконные и дверные блоки должны монтироваться с соблюдением требований ГОСТ 52749-2007.

7. Крепление перегородок к стенам и перекрытиям выполнить по серии 2.230-1 в.5. Перегородки крепить к перекрытию с шагом 1.5 м по длине.

8. Во избежании передачи нагрузки на стены от вышележащих наружных стен и перекрытий верхний шов между стеной и низом перекрытия выполнить не менее 30 мм. В наружных стенах заполнить упругой прокладкой из полужесткой минераловатной плиты. Снаружи и изнутри помещения для исключения воздухо- и водопроницания шва установить в нем пороизоловые жгуты, по которым наносится слой водоотталкивающей мастики (типа УМС, силиконовая и пр.). Во внутренних стенах заполнить монтажной пеной.

9. Кладку наружных стен вести в соответствии с фасадами по чертежам марки АР.

Условные обозначения: наружные стены

100 (150) -Утепление минераловатные плиты у=80 кг/мЗ

200 -монолитные железобетонные, с отм.-0,730 до +1,180

Условные обозначения: внутренние стены и перегородки

100 (50) -утепление минераловатные плиты у=80 кг/мЗ

250 -силикатного кирпича СУРПо-М150/F25/1,4.

200 -монолитные железобетонные, с отм.-0,730 до +19,100 из бетона класса В30, выше +19,100 из бетона класса В25

арх. №616

Изм.	Кол.уч	Лист	№док.	Подп.	Дата	20001-1-АС			
						Многоэтажные многоквартирные жилые здания со встроенными помещениями соцкультбыта и надземной автостоянкой по ул. Неделина в г. Липецке			
Разраб.		Стебенева			07.2022	25 этажное жилое здание №1	Стадия	Лист	Листов
Проверил		Захаров			07.2022		Р	11	
ГИП		Кретова			07.2022				
Н.контр.		Щеголева			07.2022	Кладочный план кровли. Кладочный план машинного помещения	ООО «АрхСтудия-В»		
ГАП		Высоцкий			07.2022				

Согласовано

Взам. инв. №

Подп. и дата

Инв. № подл. ИНВ_1

Копировал

Формат А2

Разрез 1 - 1

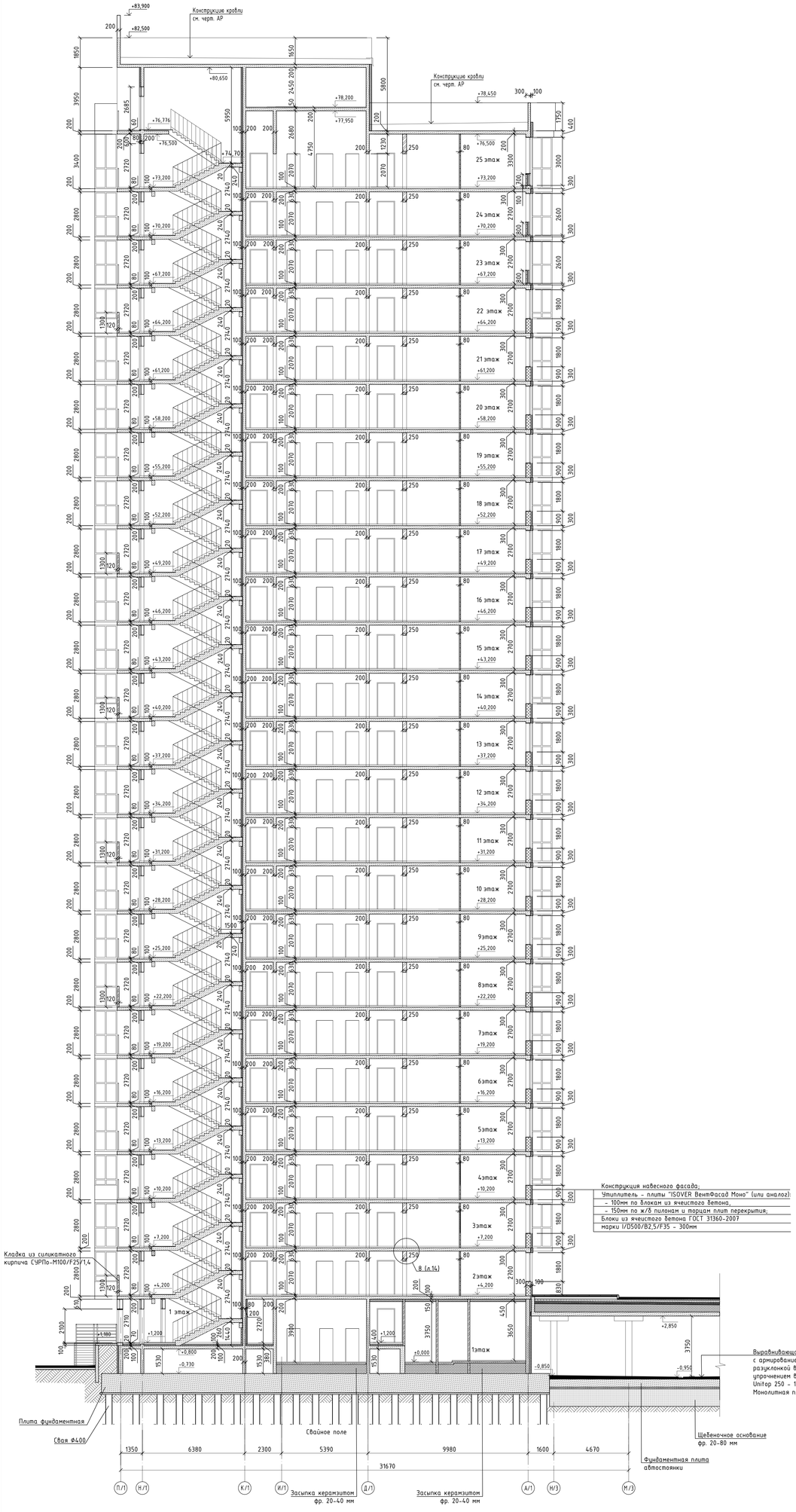

								арх. №616	
						20001-1-АС			
Изм.	Кол.уч.	Лист	№док.	Подп.	Дата	Многоэтажные многоквартирные жилые здания со встроенными помещениями социкультбыта и надземной автостоянкой по ул. Неделина 8 в г. Липецке			
Разраб.		Стебенева			07.2022	25 этажное жилое здание №1	Стадия	Лист	Листов
Проверил		Захаров			07.2022		Р	12	
ГИП		Кретова			07.2022				
Н.контр.		Шеголева			07.2022	Разрез 1-1	ООО «АрхСтудия-В»		
ГАП		Высоцкий			07.2022				

Согласовано

Взам. инв. №

Подп. и дата

Инв. № подл.

Копировал

Формат 594X1189

Разрез 2-2

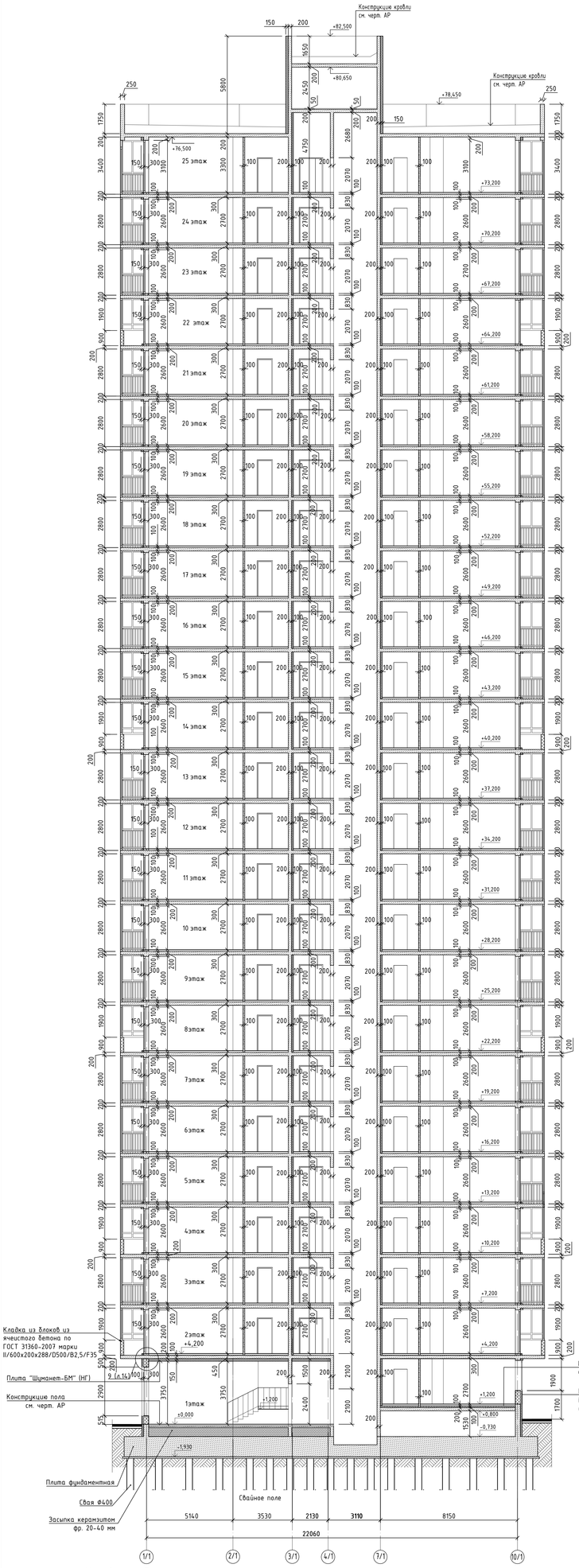

Условные обозначения: внутренние стены и перегородки

- 80 (50) — -утепление минераловатные плиты γ=80 кг/м3
- 100 — -из пазогребневых гипсовых плит, однослойные по СП55-103-2004. Крепление перегородок выполнять по узлам с М8.10/2007 «Комплексные системы КНАУФ».
- 200 — -монолитные железобетонные, с отм.-0,730 до +19,100 из бетона класса В30, выше +19,100 из бетона класса В25

Условные обозначения: наружные стены

- (150) — -Утепление минераловатные плиты γ=80 кг/м3
- 100 — -монолитные железобетонные, с отм.-0,730 до +19,100 из бетона класса В30, выше +19,100 из бетона класса В25
- 200 — -из блоков из ячеистого бетона по ГОСТ 31360-2007 марки I/600х150х250/D500/B2,5/F35
- 150 — -из блоков из ячеистого бетона по ГОСТ 31360-2007 марки II/600х200х288/D500/B2,5/F35
- 200 — -из блоков из ячеистого бетона по ГОСТ 31360-2007 марки I/600х300х300/D500/B2,5/F35
- 200 — -из блоков из ячеистого бетона по ГОСТ 31360-2007 марки I/600х300х300/D500/B2,5/F35

							арх. №616	
						20001-1-АС		
Изм.	Кол.уч.	Лист	№док.	Подп.	Дата	Многоэтажные многоквартирные жилые здания со встроенными помещениями социальтбыта и надземной автостоянкой по ул. Невелина в г. Липецке		
Разраб.		Зиновьева			07.2022	25 этажное жилое здание №1	Стадия	Лист	Листов
Проверил		Захаров			07.2022		Р	13	
ГИП		Кретова			07.2022				
Н.контр.		Щеголева			07.2022	Разрез 2-2	ООО «АрхСтудия-В»		
ГАП		Высоцкий			07.2022				

Согласовано

Взам. инв. №

Подп. и дата

Инв. № подл.

Копировал

Формат 420X1189

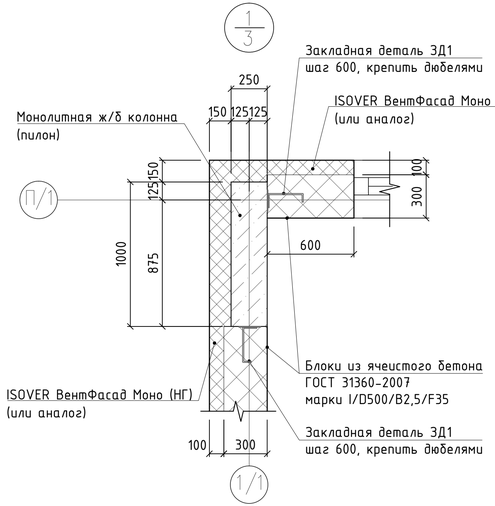

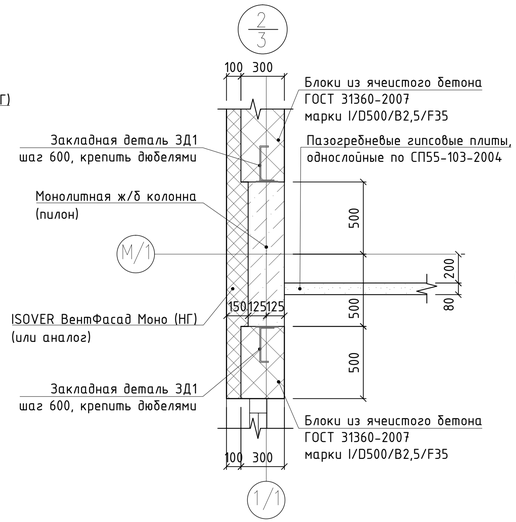

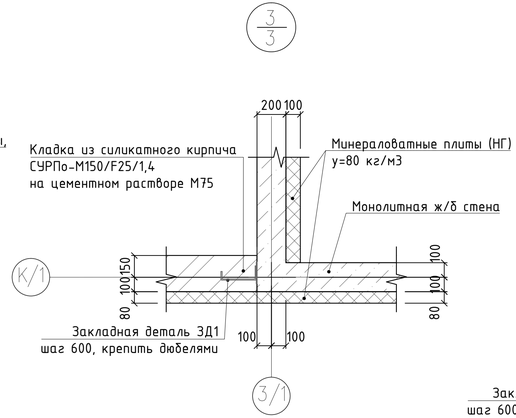

Узел крепления кирпичных перегородок
толщиной 120мм к стенам
из ячеистого бетона
и монолитной конструкции

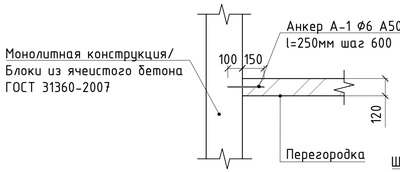

Спецификация элементов к кладочным планам этажей.

N п/п	Обозначение	Наименование	Кол.	Масса ед.,кг	Примечание
ЗД1	См. л.	Закладная деталь ЗД1	339		
ЗД2	См. л.	Закладная деталь ЗД2	30		
ЗД3	См. л.	Закладная деталь ЗД3	5		
А-1	См. л.	Анкер А-1	49		

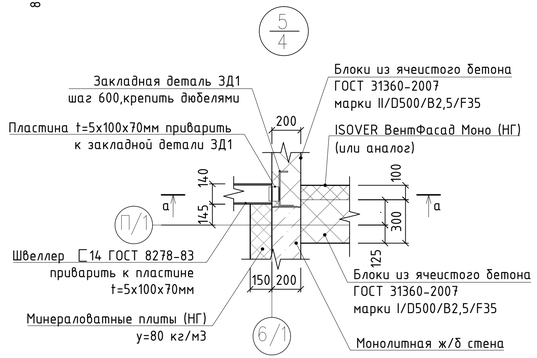

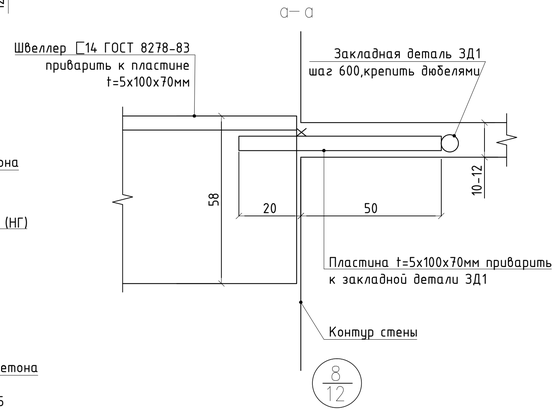

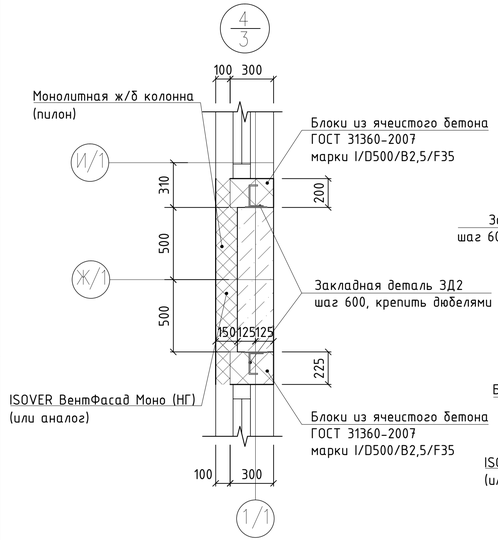

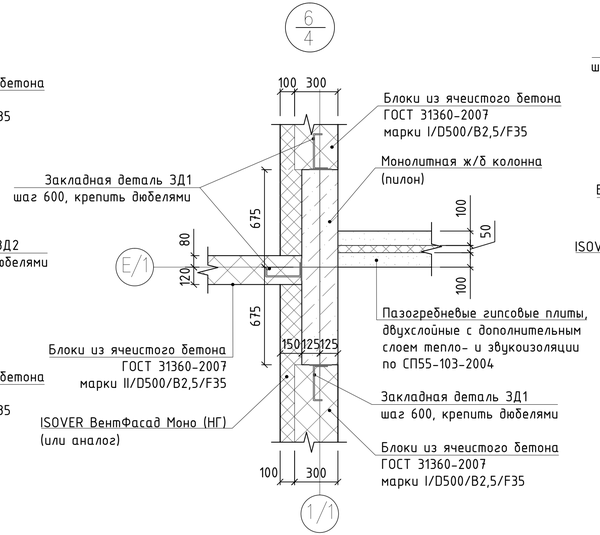

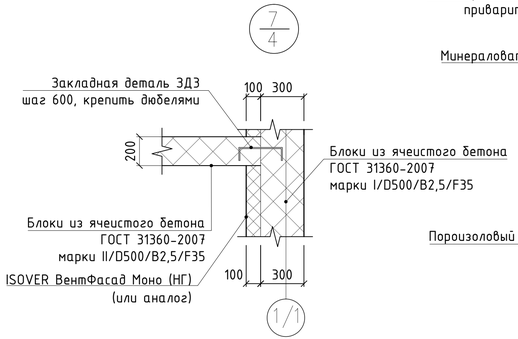

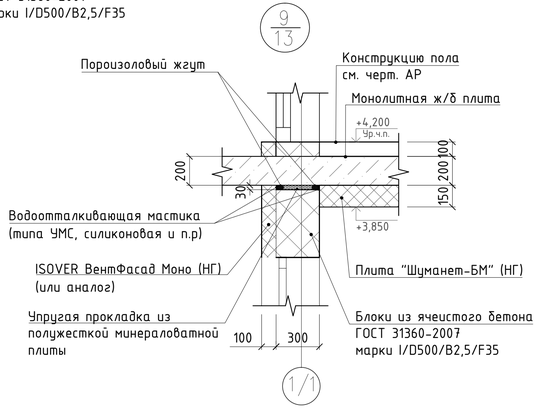

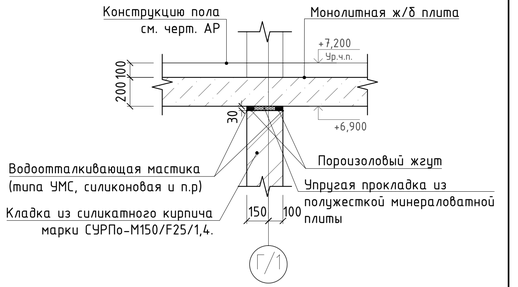

1. Данный лист смотреть совместно с листами 3, 4, 12, 13, 15.
2. Количество закладных деталей ЗД1-ЗД3 посчитано на 1 этаж.
3. Количество анкеров А-1 посчитано для первого этажа.

арх. №616

Изм.	Кол.уч.	Лист	№док.	Подп.	Дата	20001-1-АС		
						Многоэтажные многоквартирные жилые здания со встроенными помещениями соцкультбыта и надземной автостоянкой по ул. Неделина в г. Липецке		
Разраб.		Стебенева			07.2022	25 этажное жилое здание №1	Стадия	Лист	Листов
Проверил		Захаров			07.2022		Р	14	
ГИП		Кретова			07.2022				
Н.контр.		Щеголева			07.2022	Узлы 1...9	ООО «АрхСтудия-В»		
ГАП		Высоцкий			07.2022				

Согласовано

Взам. инв. №

Подп. и дата

Инв. № подл.

Копировал

Формат ФОРМАТ

Ведомость закладных деталей

Марка, поз.	Эскиз
ЗД1	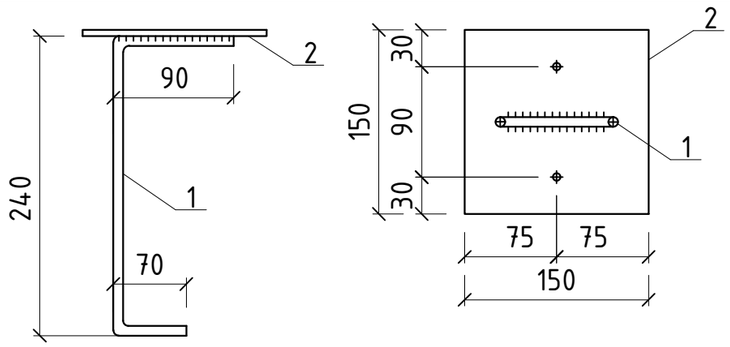
ЗД2	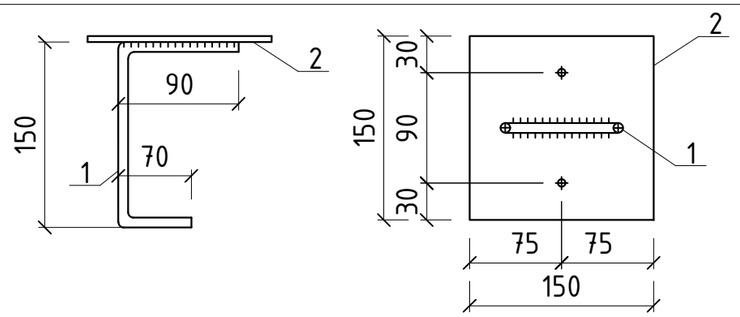
ЗД3	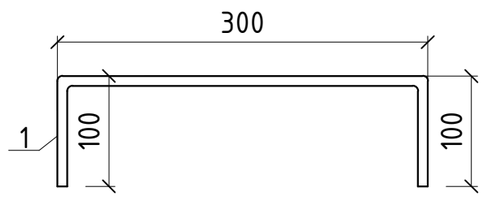
А-1	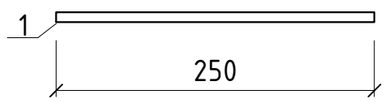

Спецификация элементов.

N п/п	Обозначение	Наименование	Кол.	Масса ед.,кг	Примечание
		Закладная деталь ЗД1		1,36	
1	ГОСТ 34028-2016	*ø6 А1, L=310 мм*	1	0,3	
2	ГОСТ 19903-2015	*–t4x150, L=150 мм*	1	1,06	
		Закладная деталь ЗД2		1,36	
1	ГОСТ 34028-2016	*ø6 А1, L=220 мм*	1	0,3	
2	ГОСТ 19903-2015	*–t4x150, L=150 мм*	1	1,06	
		Закладная деталь ЗД3		0,3	
1	ГОСТ 34028-2016	*ø6 А1, L=500 мм*	1	0,3	
		Анкер А-1		0,3	
1	ГОСТ 34028-2016	*ø6 А500С, L=250 мм*	1	0,3	

1. Данный лист смотреть совместно с листом 14.
2. Сварку производить в соответствии с ГОСТ 14098-2014.
3. Закладные детали покрыть двумя слоями грунтовки ГФ-021 ГОСТ 25129-82.

арх. №616

Изм.	Кол.уч	Лист	№док.	Подп.	Дата	20001-1-АС		
						Многоэтажные многоквартирные жилые здания со встроенными помещениями соцкультбыта и надземной автостоянкой по ул. Неделина в г. Липецке		
Разраб.		Стебенева			07.2022	25 этажное жилое здание №1	Стадия	Лист	Листов
Проверил		Захаров			07.2022		Р	15	
ГИП		Кретова			07.2022				
Н.контр.		Щеголева			07.2022	Ведомость закладных деталей	ООО «АрхСтудия-В»		
ГАП		Высоцкий			07.2022				

Согласовано

Взам. инв. №

Подп. и дата

Инв. № подл. ИНВ_1

Копировал

Формат А3

Схема расположения перемычек 1-го этажа

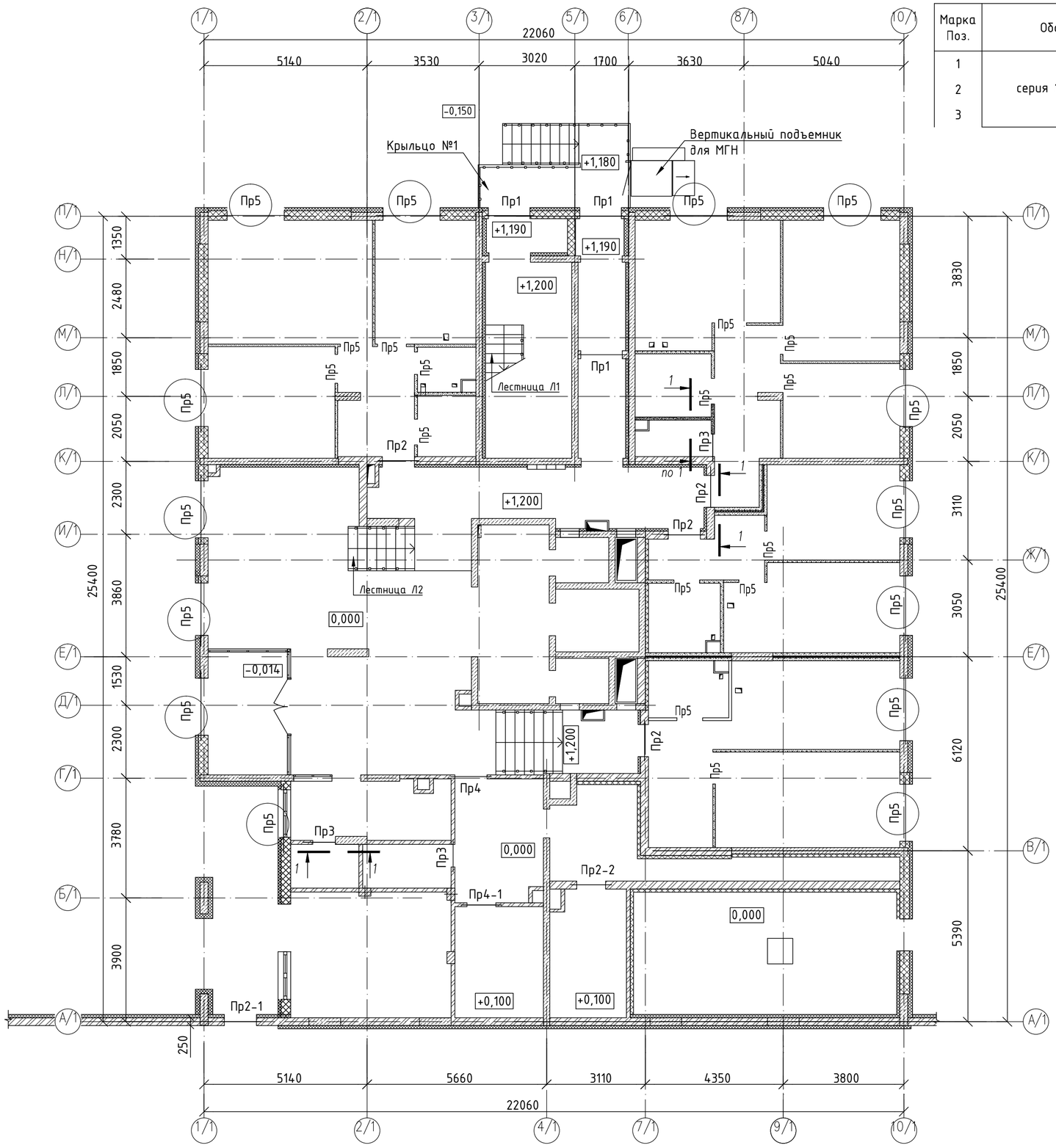

1 - 1

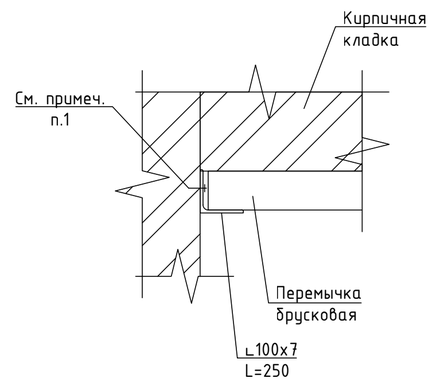

1. Для опирания перемычек Пр3 и Пр2 к пилону крепить уголок 100x7 при помощи 3-х анкерных болтов М6х60. В уголке просверлить 3 отверстия Ф8мм.

Спецификация

Марка Поз.	Обозначение	Наименование	Кол.	Масса, ед.,кг	Примечание
1	серия 1.038.1-1 вып.4	8ПБ 16-1	2	43,00	
2		8ПБ 13-1	16	35,00	
3		8ПБ 10-1	3	28,00	

Ведомость перемычек

Марка	Схема сечения
Пр1 (1шт.)	250; Кирпичная кладка; +3,300; 90; 1; 8ПБ 16-1
Пр2 (4 шт.)	250; Кирпичная кладка; +3,300; 90; 2; 8ПБ 13-1
Пр2-1 (1 шт.)	250; Кирпичная кладка; +2,100; 90; 2; 8ПБ 13-1
Пр2-2 (1 шт.)	250; Кирпичная кладка; +2,200; 90; 2; 8ПБ 13-1
Пр3 (2 шт.)	120; Кирпичная кладка; +2,100; 90; 3; 8ПБ 10-1
Пр4 (1 шт.)	120; Кирпичная кладка; +2,100; 90; 2; 8ПБ 13-1
Пр4-1 (1 шт.)	120; Кирпичная кладка; +2,200; 90; 2; 8ПБ 13-1
Пр5 (15 шт.)	80; Кладка из пазогребневых гипсовых плит; +3,300

Согласовано

Взам. инв. №

Подп. и дата

Инв. № подл.

Изм.	Кол. уч.	Лист	№ док.	Подпись	Дата
Разработал		Зекунова			08.22
Проверил		Захаров			08.22
ГИП		Кретова			08.22
Нормоконтроль		Щеголева			08.22
ГАП		Высоцкий			08.22

20001-1-АС

Многоэтажные многоквартирные жилые дома со встроенными помещениями соцкультбыта и надземной автостоянкой по ул. Неделина в г. Липецк

25 этажное жилое здание №1

Стадия	Лист	Листов
Р	16	

Схема расположения перемычек 1-го этажа

ООО "АрхСтудия-В"

Формат А2

Схема расположения перемычек 2-го этажа

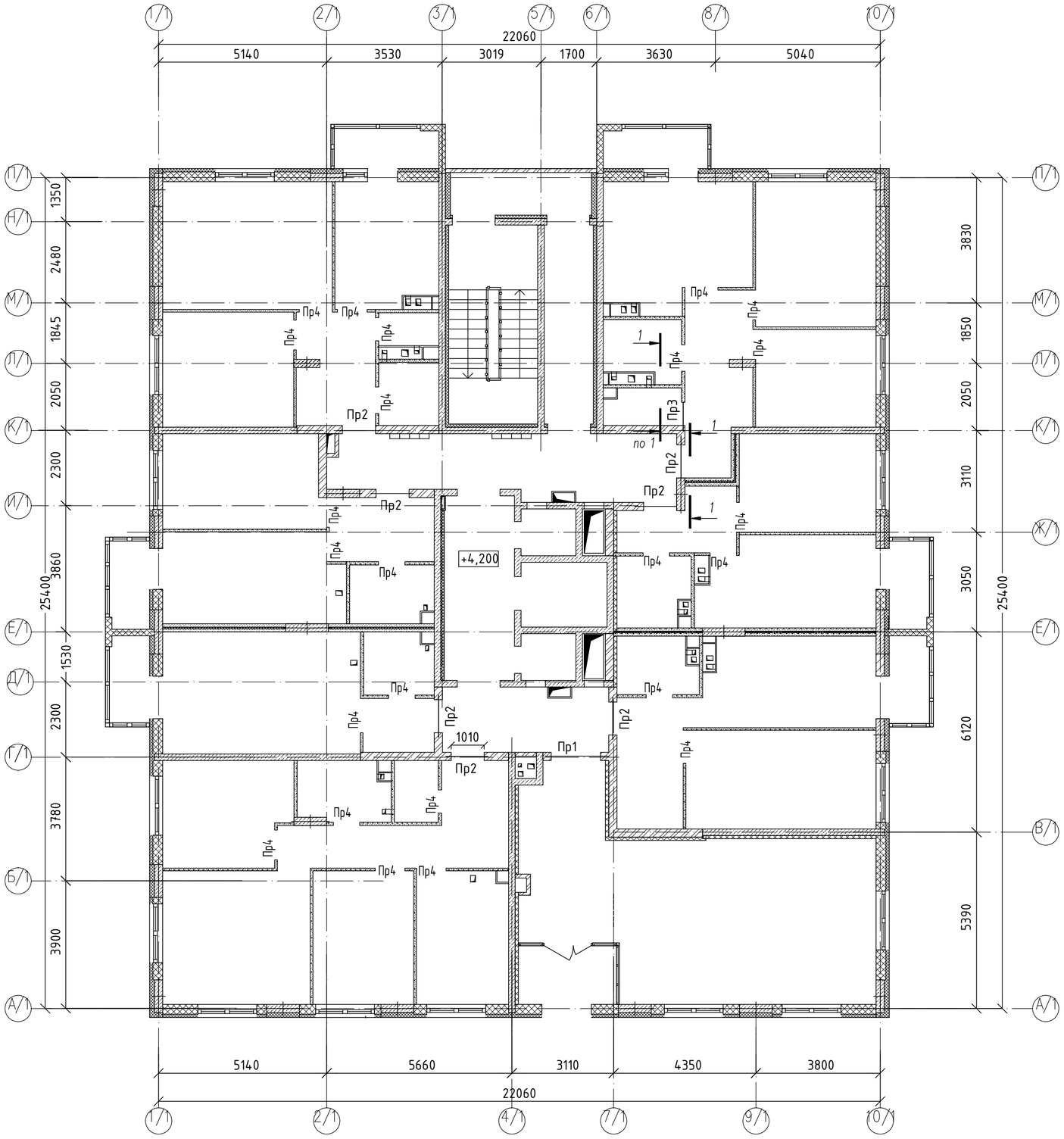

Спецификация

Марка Поз.	Обозначение	Наименование	Кол.	Масса, ед.,кг	Примечание
1	серия 1.038.1-1 вып.4	8ПБ 19-3	2	52,00	
2		8ПБ 13-1	14	35,00	
3		8ПБ 10-1	1	28,00	

1 - 1

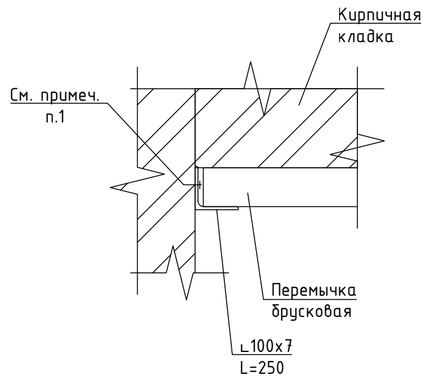

Ведомость перемычек

Марка	Схема сечения
Пр1 (1 шт.)	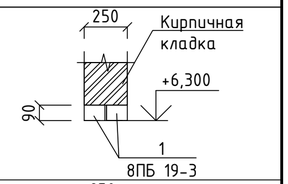
Пр2 (7 шт.)	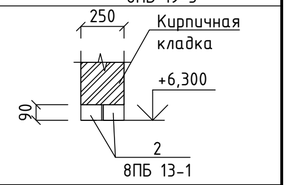
Пр3 (1 шт.)	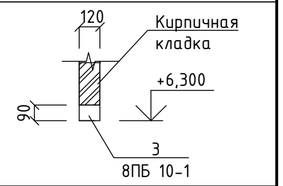
Пр4 (15 шт.)	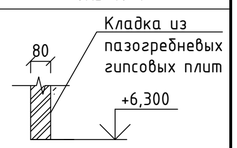

1. Для опирания перемычек Пр3 и Пр2 к пилону крепить уголок 100х7 при помощи 3-х анкерных болтов М6х60. В уголке просверлить 3 отверстия Ф8мм.

Изм.	Кол. уч.	Лист	№ док.	Подпись	Дата
Разработал		Зекунова			08.22
Проверил		Захаров			08.22
ГИП		Кретова			08.22
Нормоконтроль		Щеголева			08.22
ГАП		Высоцкий			08.22

20001-1-АС

Многоэтажные многоквартирные жилые дома со встроенными помещениями соцкультбыта и надземной автостоянкой по ул. Неделина в г. Липецк

25 этажное жилое здание №1

Стадия	Лист	Листов
Р	17	

Схема расположения перемычек 2-го этажа

ООО "АрхСтудия-В"

Согласовано

Взам. инв. №

Подп. и дата

Инв. № подл.

Формат А2

Схема расположения перемычек 3-го - 25-го этажей

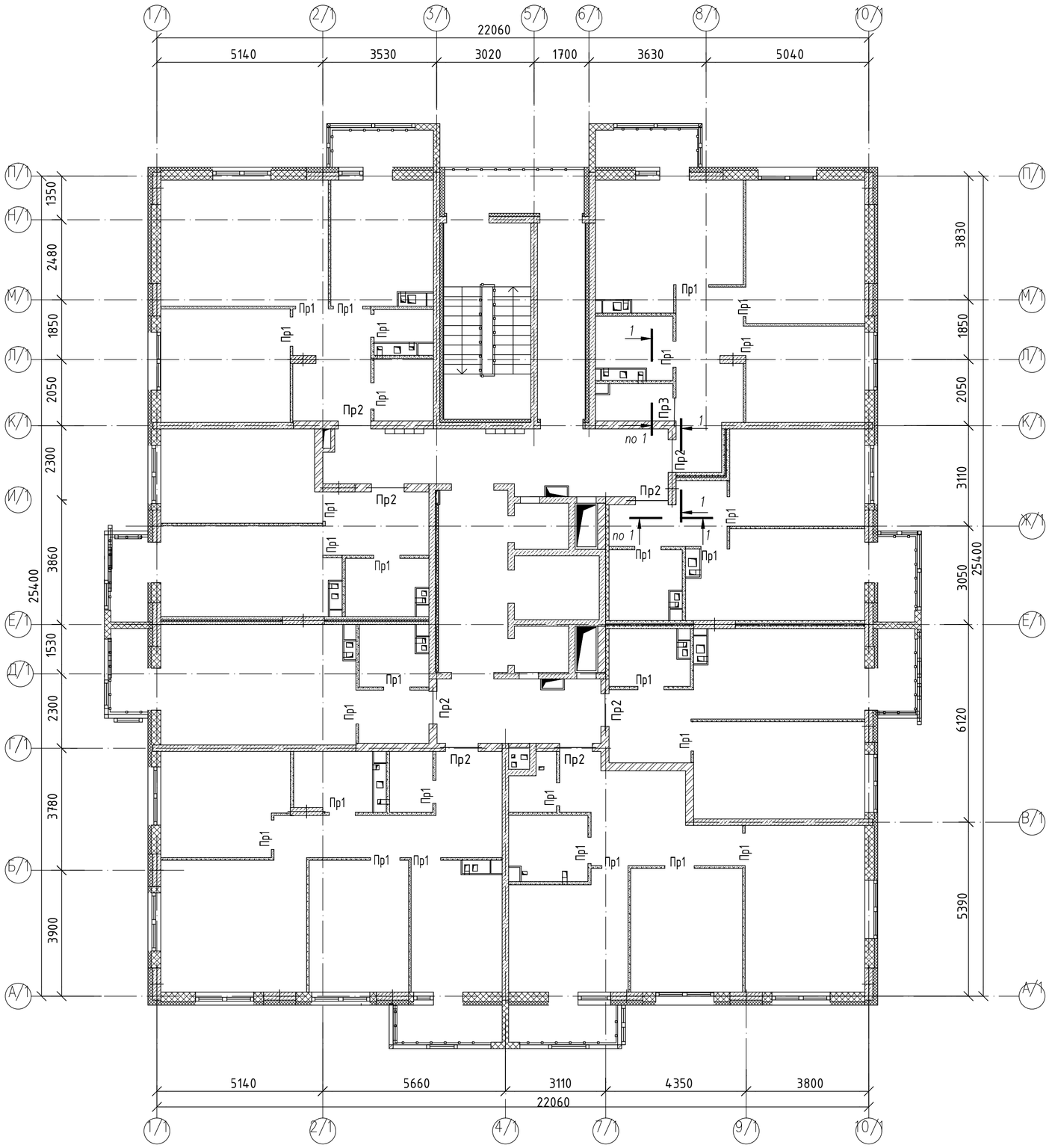

Спецификация

Марка Поз.	Обозначение	Наименование	Кол.	Масса, ед.,кг	Примеча -ние
1	серия 1.038.1-1 вып.4	8ПБ 13-1	368	35,00	
2		8ПБ 10-1	23	28,00	

1 - 1

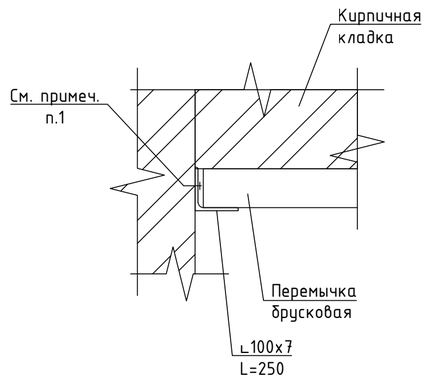

Ведомость перемычек

Марка	Схема сечения
Пр1 (29 шт.)	
Пр2 (8 шт.)	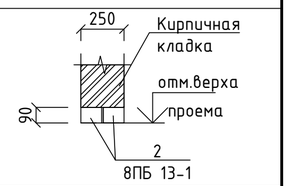
Пр3 (1 шт.)	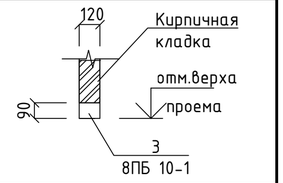

1. Для опирания перемычек Пр3 и Пр2 к пилону крепить уголок 100х7 при помощи 3-х анкерных болтов М6х60. В уголке просверлить 3 отверстия Ф8мм.
2. Отметка низа перемычек на 2100мм выше отметки чистого пола этажей.

Изм.	Кол. уч.	Лист	№ док.	Подпись	Дата
Разработал		Зекунова			08.22
Проверил		Захаров			08.22
ГИП		Кретова			08.22
Нормоконтроль		Щеголева			08.22
ГАП		Высоцкий			08.22

20001-1-АС

Многоэтажные многоквартирные жилые дома со встроенными помещениями соцкультбыта и надземной автостоянкой по ул. Неделина в г. Липецк

25 этажное жилое здание №1

Стадия	Лист	Листов
Р	18	

Схема расположения перемычек 3-го - 25-го этажей

ООО "АрхСтудия-В"

Согласовано

Взам. инв. №

Подп. и дата

Инв. № подл.

Формат А2

Схема расположения перемычек на кровле

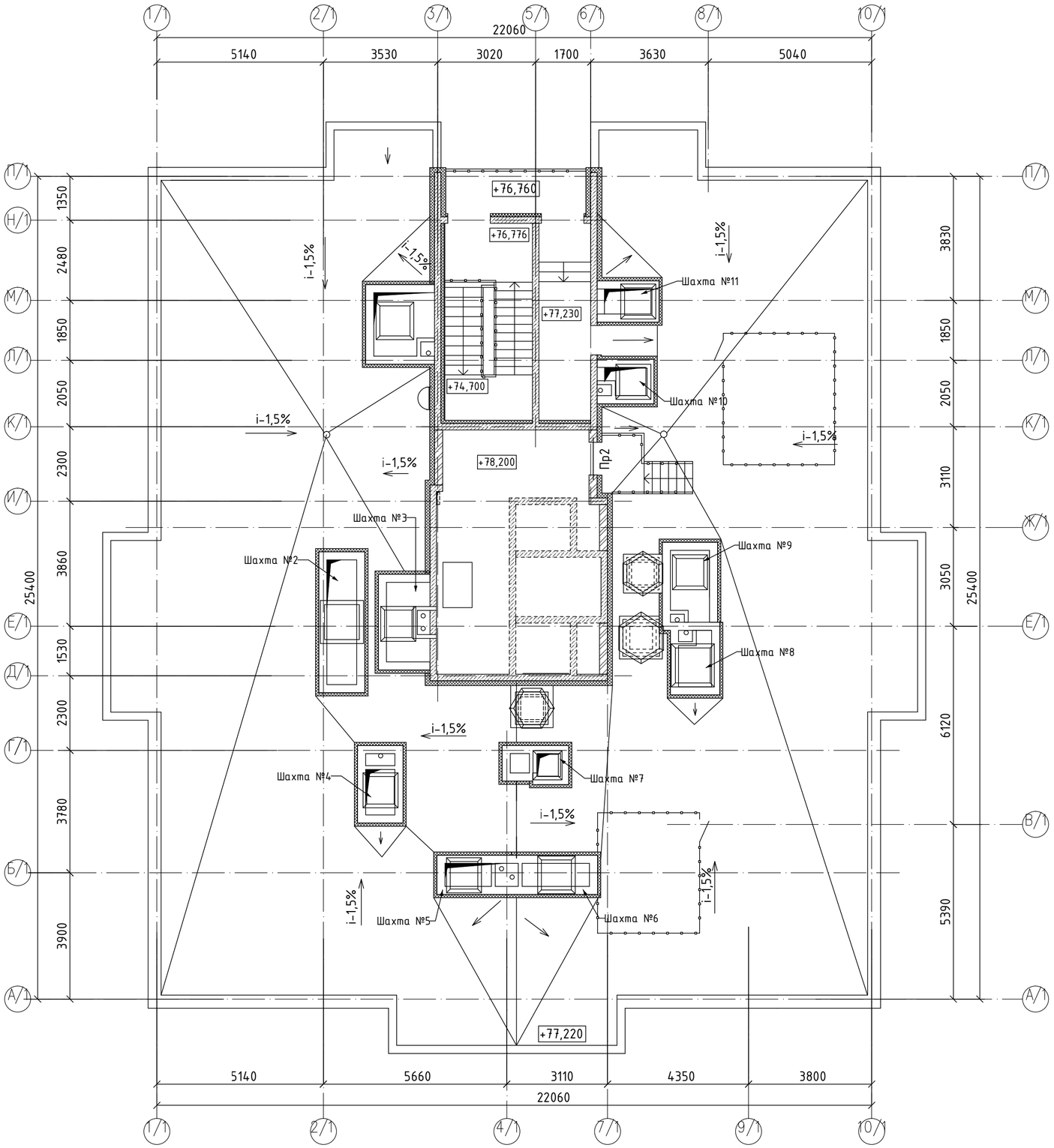

Спецификация

Марка Поз.	Обозначение	Наименование	Кол.	Масса, ед.,кг	Примеча -ние
1	серия 1.038.1-1 вып.4	8ПБ 13-1	2	35,00	

Ведомость перемычек

Марка	Схема сечения
Пр2 (1 шт.)	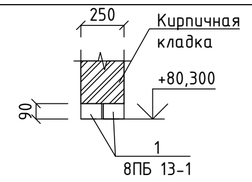

						20001-1-АС		
						Многоэтажные многоквартирные жилые дома со встроенными помещениями соцкультбыта и надземной автостоянкой по ул. Неделина в г. Липецк		
Изм.	Кол. уч.	Лист	№ док.	Подпись	Дата			
Разработал		Зекунова			08.22	25 этажное жилое здание №1	Стадия	Лист	Листов
Проверил		Захаров			08.22		Р	19	
ГИП		Кретова			08.22				
Нормоконтроль		Щеголева			08.22	Схема расположения перемычек на кровле	ООО "АрхСтудия-В"		
ГАП		Высоцкий			08.22				

Согласовано

Взам. инв. №

Подп. и дата

Инв. № подл.

Формат А2

Схема расположения вентиляционных шахт на кровле

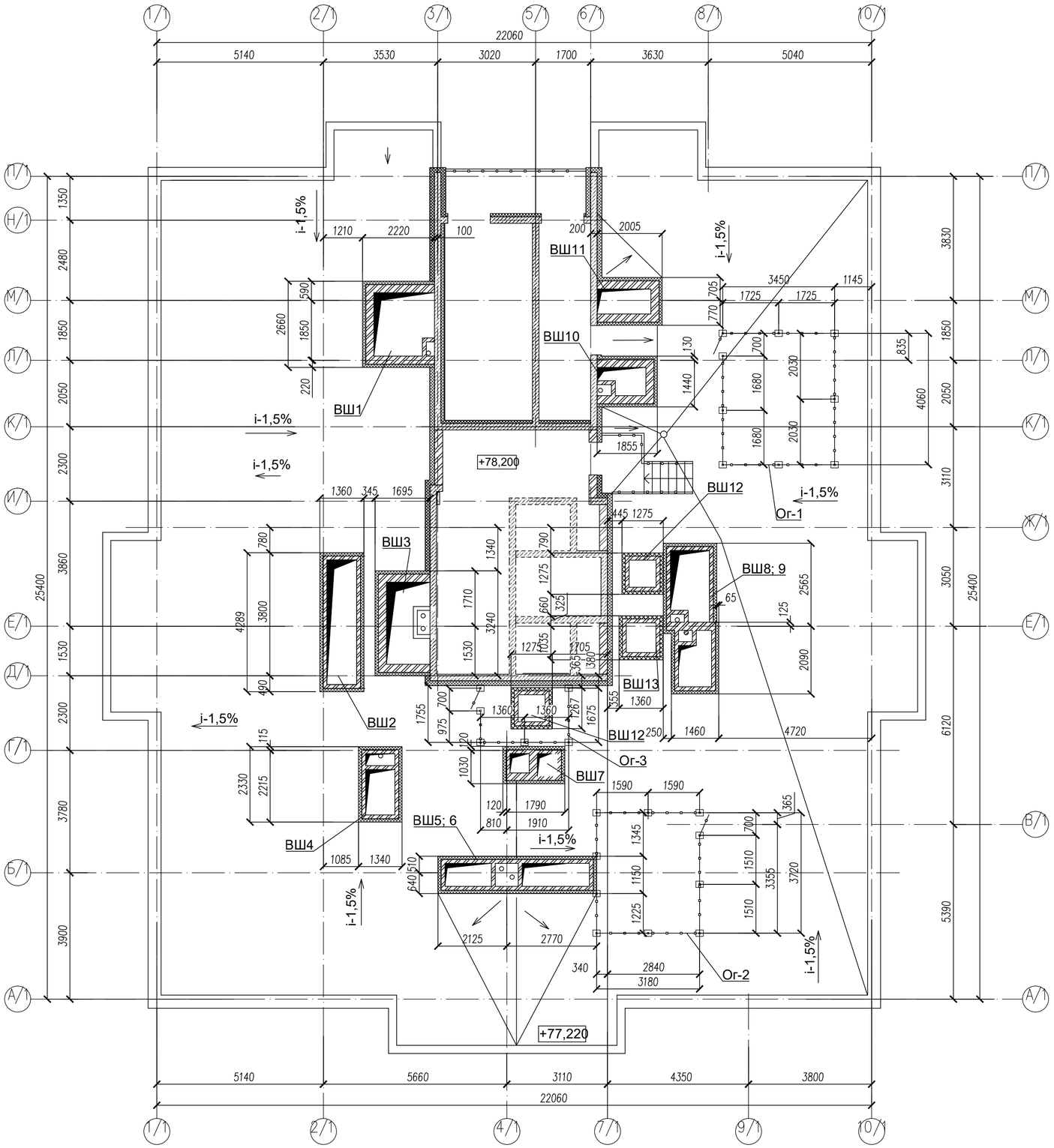

Спецификация к схеме расположения

Марка Поз.	Обозначение	Наименование	Кол.	Масса, ед.,кг	Примечание
		Вентиляционные шахты			
ВШ1	см. л. 21	ВШ1	1		
ВШ2	- // -	ВШ2	1		
ВШ3	см. л. 22	ВШ3	1		
ВШ4	- // -	ВШ4	1		
ВШ5;6	см. л. 23	ВШ5;6	1		
ВШ7	- // -	ВШ7	1		
ВШ8;9	см. л. 24	ВШ8;9	1		
ВШ10	- // -	ВШ10	1		
ВШ11	см. л. 25	ВШ11	1		
ВШ12	- // -	ВШ12	2		
ВШ13	см. л. 26	ВШ13	1		
		Ограждения на кровле			
Ог1	см. л. 28	Ог1	1		
Ог1	- // -	Ог2	1		
Ог1	- // -	Ог2	1		

1. Данный лист см. совместно с л. 21...25
2. Вентканалы толщиной стен 120 мм армировать сеткой Ф4Врl с ячейкой 50х50 по всей высоте каналов в каждом ряду кладки, а толш. 250 мм - через 4 ряда. В местах прохождения каналов сетку обрезать по месту.
3. Внутренние поверхности каналов шваброваать жидким глинопесчанным раствором.
4. Стены вентшахты выполнить из керамического кирпича КУРПО 1.4 НФ-150/2,0/25 ГОСТ 530-2007 на цементно-песчанном растворе М100.
5. Вентшахты снаружи утеплить минватой плотностью не менее 120 кг/м^3 и оштукатурить по сетке с последующей окраской.

Изм.	Кол. уч.	Лист	№ док.	Подпись	Дата	20001-1-АС		
						Многоэтажные многоквартирные жилые дома со встроенными помещениями социультбыта и надземной автостоянкой по ул. Неделина в г. Липецк		
Разработал		Зекунова			08.22	25 этажное жилое здание №1	Стадия	Лист	Листов
Проверил		Захаров			08.22		Р	20	
ГИП		Кретова			08.22				
Нормоконтроль		Щеголева			08.22	Схема расположения вентиляционных шахт на кровле	ООО "АрхСтудия-В"		
ГАП		Высоцкий			08.22				

Согласовано

Взам. инв. №

Подп. и дата

Инв. № подл.

Формат А2

ВШ1

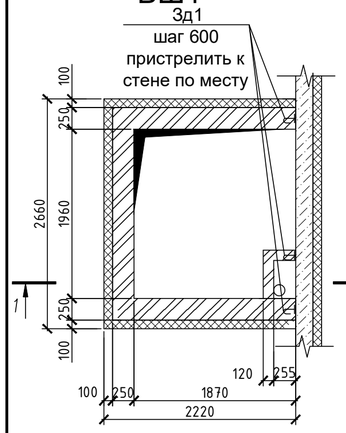

1 - 1

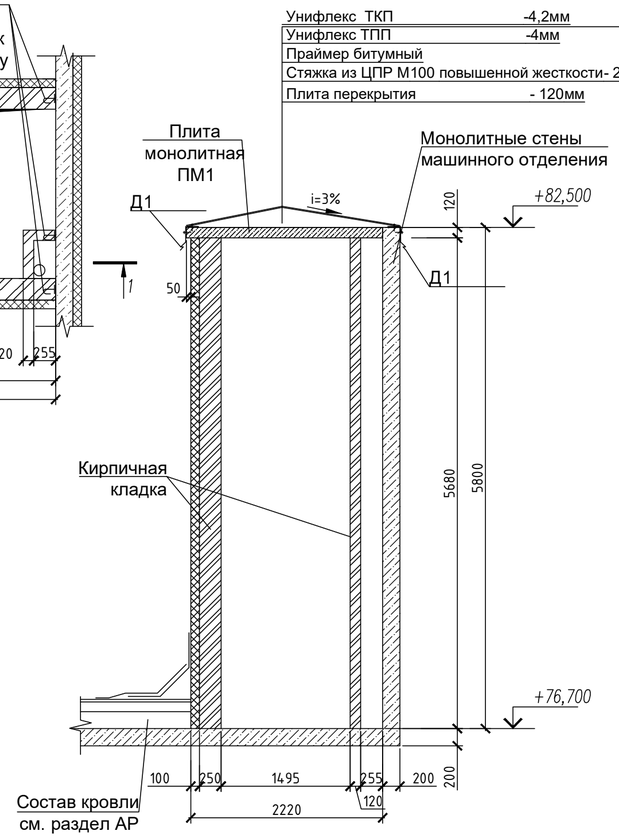

ПМ1 (Опалубка)

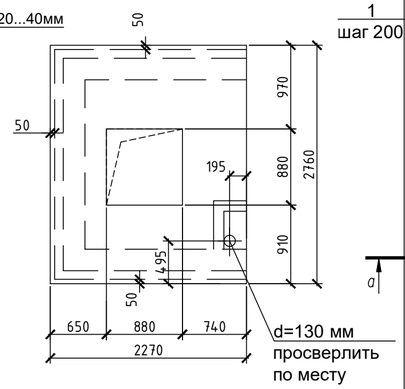

Деталь Д1

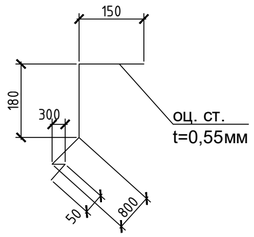

ПМ1 (Армирование)

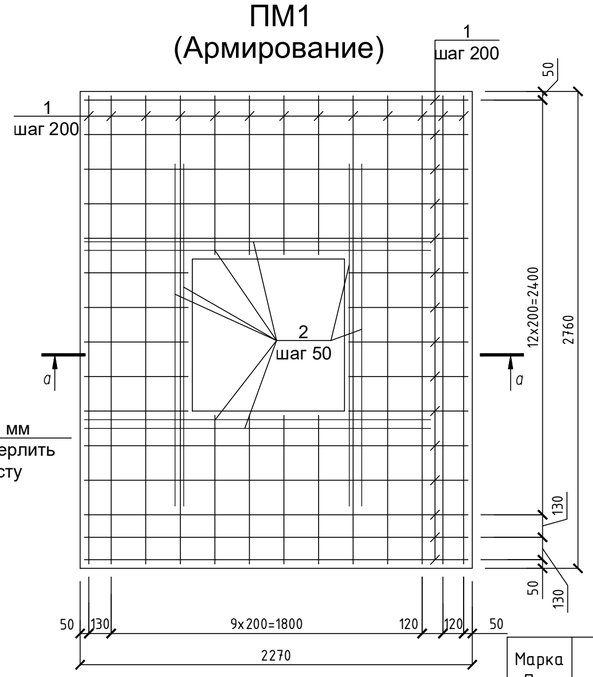

а - а

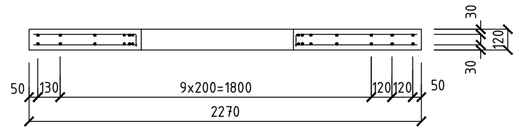

б - б

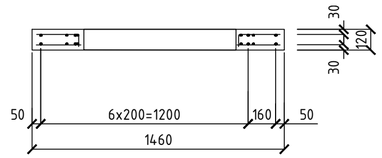

ПМ2 (Армирование)

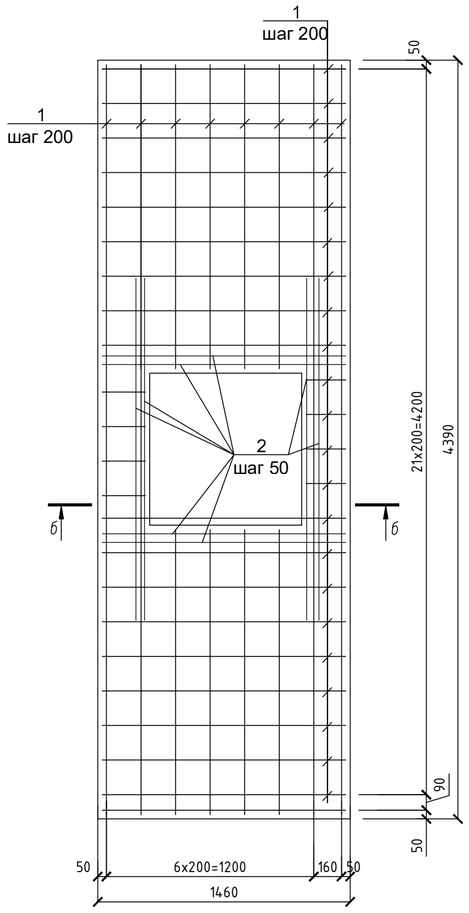

Спецификация

Марка Поз.	Обозначение	Наименование	Кол.	Масса, ед.,кг	Примеча -ние
		Монолитная плита ПМ1			
1	ГОСТ 52544-2006	⌀10 А500С, $L_{общ}$=137,06м	1	84,60	
2	ГОСТ 52544-2006	⌀10 А500С, $L_{общ}$=30,8м	1	19,00	
		Материалы			
		Бетон кл. В25	$м^3$	0,66	
		Монолитная плита ПМ2			
1	ГОСТ 52544-2006	⌀10 А500С, $L_{общ}$=186,4м	1	115,00	
2	ГОСТ 52544-2006	⌀10 А500С, $L_{общ}$=29,2м	1	18,00	
		Материалы			
		Бетон кл. В25	$м^3$	0,67	
		Деталь Д1			
Д1	ГОСТ 14918-80	оц. ст. t=0,55 мм	п.м	21,76	
		Закладная деталь Зд1 (шт.30)			
	ГОСТ 19903-2015	-100x6,L=150	1	0,7	
	ГОСТ 2591-2006	⌀6 А240, L=270	1	0,06	

1. Монолитную плиту армировать стержнями ⌀10А500 с шагом 200мм, укладываемыми в двух направлениях.
2. Внутренние пересечения стержней связать вязальной проволокой 1.0-О-Ч ГОСТ 3282-74 через узел в шахматном порядке.
3. Толщина защитного слоя бетона арматуры - 25мм.
4. В пределах отверстий стержни разрезать по месту и отогнуть в тело плиты.
5. Схему расположения вентшахт см. л.20

ВШ2

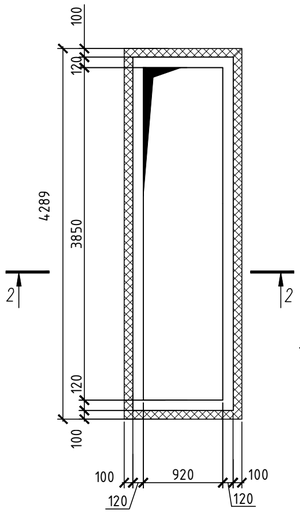

2 - 2

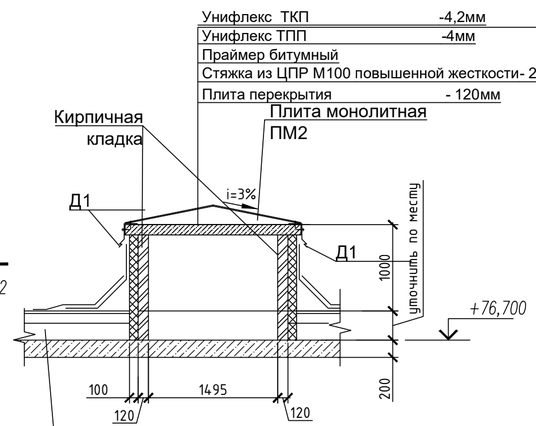

ПМ2 (Опалубка)

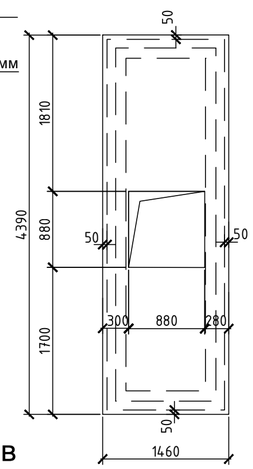

Зд1

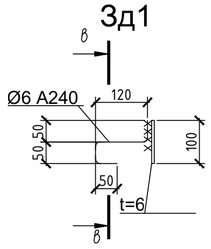

В - В

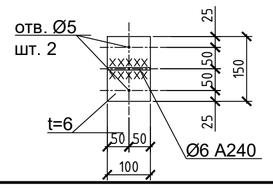

Изм.	Кол. уч.	Лист	№ док.	Подпись	Дата	20001-1-АС		
						Многоэтажные многоквартирные жилые дома со встроенными помещениями соцкультбыта и надземной автостоянкой по ул. Неделина в г. Липецк		
Разработал		Зекунова			08.22	25 этажное жилое здание №1	Стадия: Р	Лист: 21 / Листов:
Проверил		Захаров			08.22			
ГИП		Кретова			08.22			
Нормоконтроль		Щеголева			08.22	Вентиляционные шахты ВШ1; ВШ2	ООО "АрхСтудия-В"	
ГАП		Высоцкий			08.22			

Согласовано

Взам. инв. №

Подп. и дата

Инв. № подл.

Формат А2

ВШ3

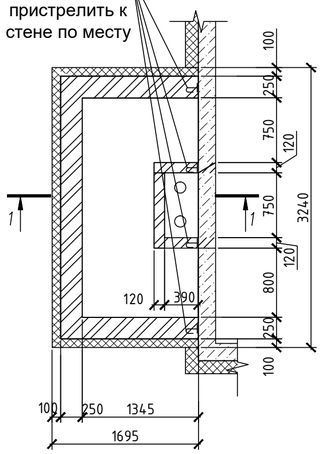

3 - 3

Унифлекс ТКП	-4,2мм
Унифлекс ТПП	-4мм
Праймер битумный	
Стяжка из ЦПР М100 повышенной жесткости- 20...40мм	
Плита перекрытия	- 120мм

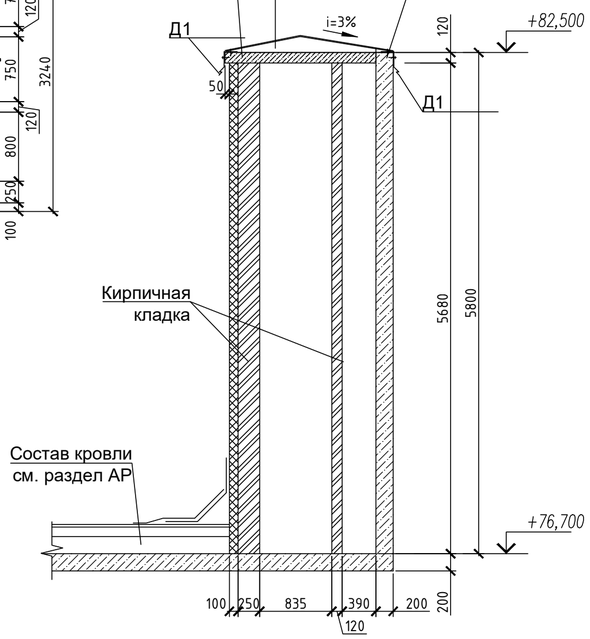

ПМ3 (Опалубка)

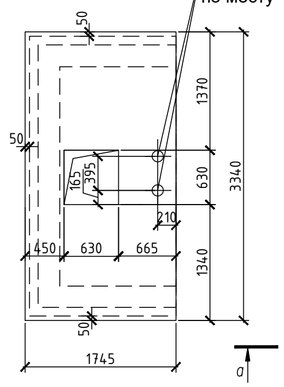

ПМ3 (Армирование)

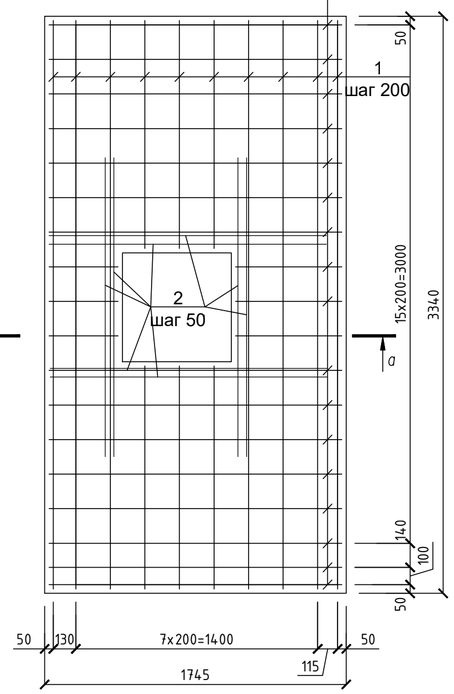

Деталь Д1

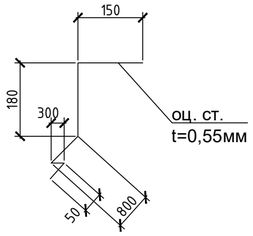

Спецификация

Марка Поз.	Обозначение	Наименование	Кол.	Масса, ед.,кг	Примечание
		Монолитная плита ПМ3			
1	ГОСТ 52544-2006	Ф10 А500С, $L_{общ}$=126,82м	1	78,25	
2	ГОСТ 52544-2006	Ф10 А500С, $L_{общ}$=26,7м	1	16,50	
		Материалы			
		Бетон кл. В25	$м^3$	0,65	
		Монолитная плита ПМ4			
1	ГОСТ 52544-2006	Ф10 А500С, $L_{общ}$=78,98м	1	48,73	
2	ГОСТ 52544-2006	Ф10 А500С, $L_{общ}$=24,96м	1	15,40	
		Материалы			
		Бетон кл. В25	$м^3$	0,37	
		Деталь Д1			
Д1	ГОСТ 14918-80	оц. ст. t=0,55 мм	п.м	17,9	
		Закладная деталь Зд1 (шт.40)			
	ГОСТ 19903-2015	-100x6,L=150	1	0,7	
	ГОСТ 2591-2006	Ф6 А240, L=270	1	0,06	

ВШ4

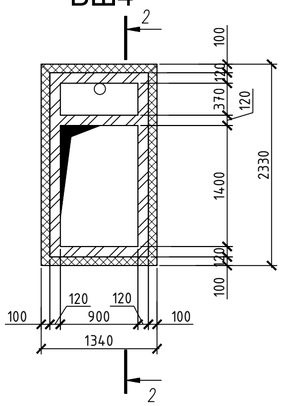

2 - 2

Унифлекс ТКП	-4,2мм
Унифлекс ТПП	-4мм
Праймер битумный	
Стяжка из ЦПР М100 повышенной жесткости- 20...40мм	
Плита перекрытия	- 120мм

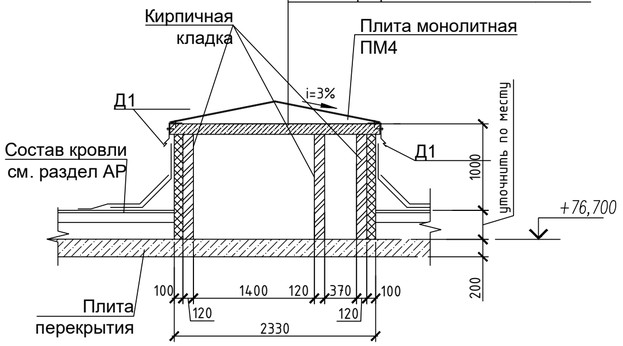

ПМ4 (Опалубка)

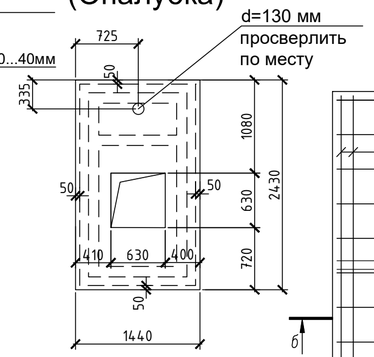

ПМ4 (Армирование)

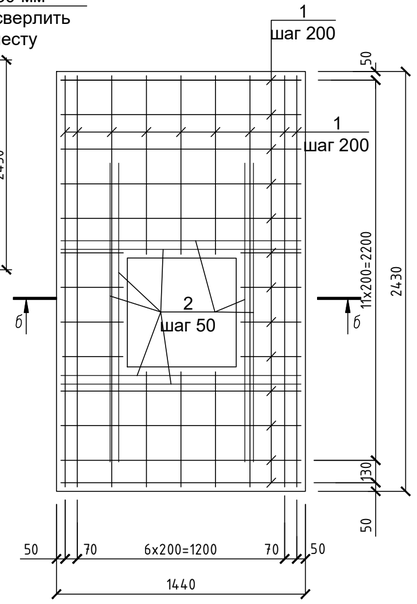

Зд1

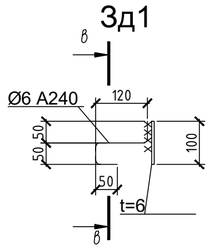

а - а

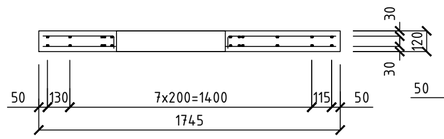

б - б

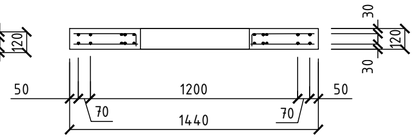

В - В

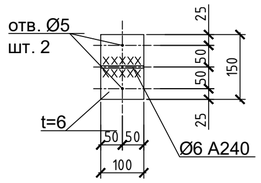

1. Монолитную плиту армировать стержнями Ф10А500 с шагом 200мм, укладываемыми в двух направлениях.
2. Внутренние пересечения стержней связать вязальной проволокой 1.0-О-Ч ГОСТ 3282-74 через узел в шахматном порядке.
3. Толщина защитного слоя бетона арматуры - 25мм.
4. В пределах отверстий стержни разрезать по месту и отогнуть в тело плиты.
5. Схему расположения вентшахт см. л.20

Изм.	Кол. уч.	Лист	№ док.	Подпись	Дата
Разработал		Зекунова			08.22
Проверил		Захаров			08.22
ГИП		Кретова			08.22
Нормоконтроль		Щеголева			08.22
ГАП		Высоцкий			08.22

20001-1-АС

Многоэтажные многоквартирные жилые дома со встроенными помещениями соцкультбыта и надземной автостоянкой по ул. Неделина в г. Липецк

25 этажное жилое здание №1

Стадия	Лист	Листов
Р	22	

Вентиляционные шахты ВШ3; ВШ4

ООО "АрхСтудия-В"

Согласовано

Взам. инв. №

Подп. и дата

Инв. № подл.

Формат А2

ВШ5; 6

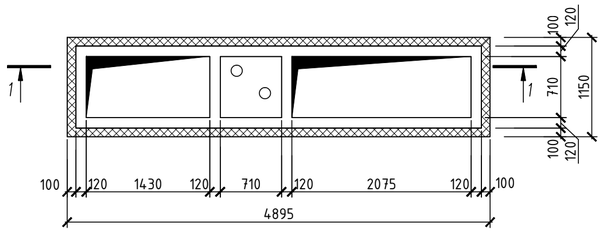

1 - 1

ПМ5; 6 (Опалубка)

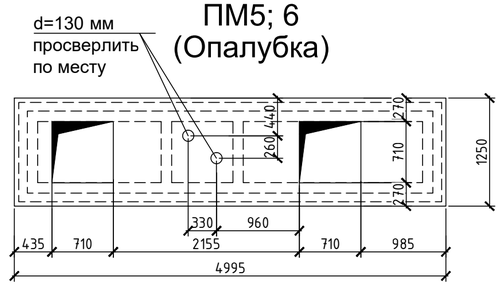

ВШ7

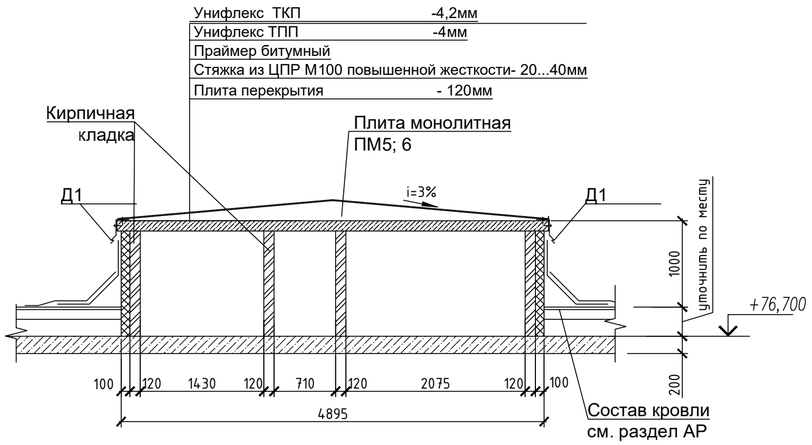

ПМ7 (Опалубка)

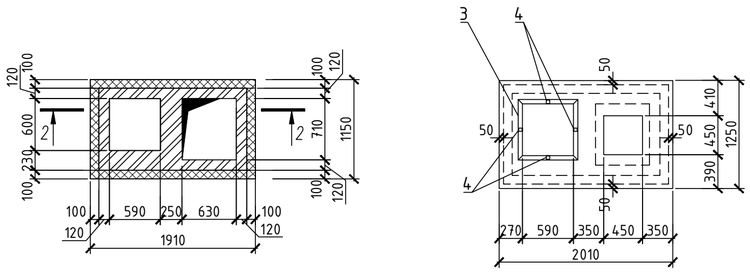

ПМ5; 6 (Армирование)

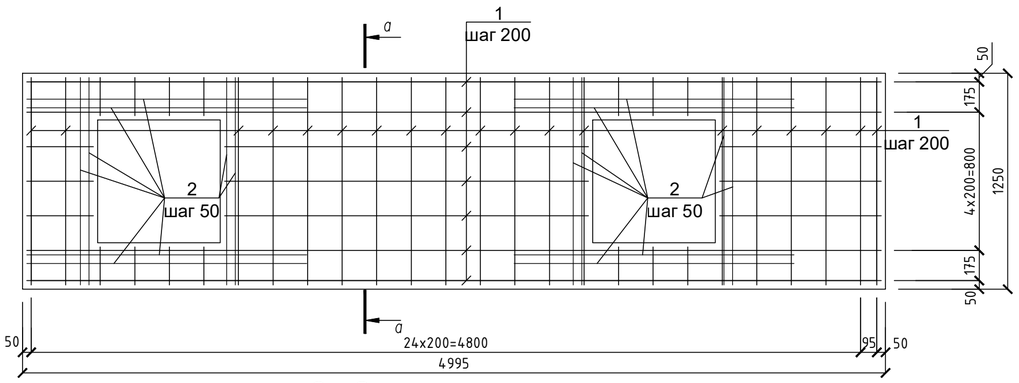

2 - 2

ПМ7 (Армирование)

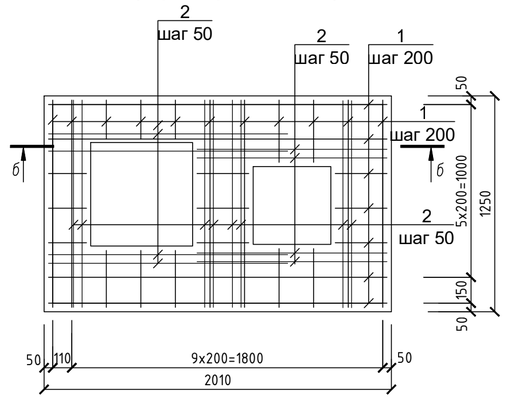

а - а

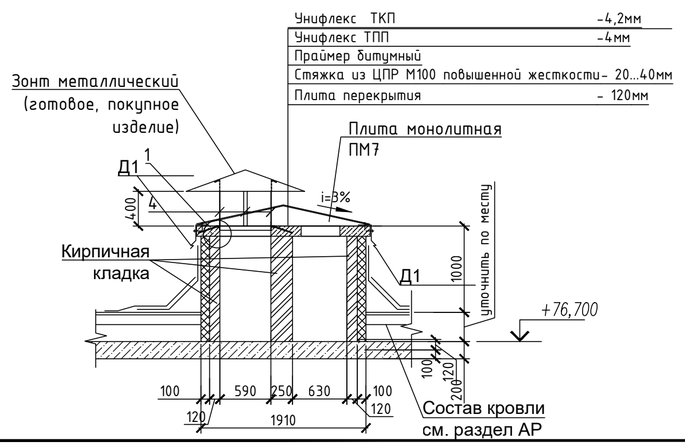

Деталь Д1

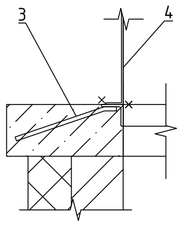

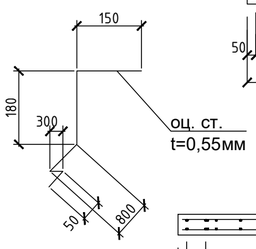

б - б

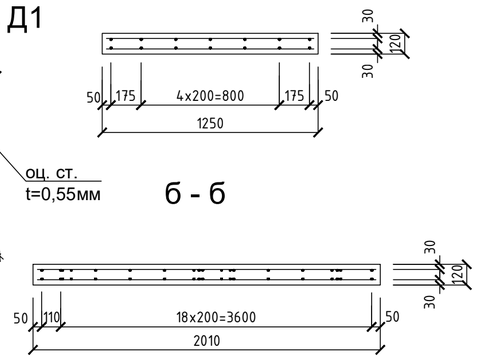

Спецификация

Марка Поз.	Обозначение	Наименование	Кол.	Масса, ед.,кг	Примеча -ние
		Монолитная плита ПМ5; 6			
1	ГОСТ 52544-2006	⌀10 А500С, $L_{общ}$=131,6м	1	81,20	
2	ГОСТ 52544-2006	⌀10 А500С, $L_{общ}$=51,84м	1	32,00	
		Материалы			
		Бетон кл. В25	$м^3$	0,63	
		Монолитная плита ПМ7			
1	ГОСТ 52544-2006	⌀10 А500С, $L_{общ}$=53,84м	1	33,20	
2	ГОСТ 52544-2006	⌀10 А500С, $L_{общ}$=39,1м	1	24,12	
3	серия 1.400-15, вып.0	МН 548, $L_{общ}$=2,78м	1	11,70	
4	ГОСТ 19903-2015	-40х4, $L_{общ}$=0,69м	4	0,85	
	Зонт	Б-ПН-1,0 ГОСТ 19903-2015 Ст3-КП ГОСТ 16523-97	$м^3$	1,86	
		Материалы			
		Бетон кл. В25	$м^3$	0,87	
		Деталь Д1			
Д1	ГОСТ 14918-80	оц. ст. t=0,55 мм	п.м	19,01	

1. Монолитную плиту армировать стержнями ⌀10А500 с шагом 200мм, укладываемыми в двух направлениях.
2. Внутренние пересечения стержней связать вязальной проволокой 1.0-О-Ч ГОСТ 3282-74 через узел в шахматном порядке.
3. Толщина защитного слоя бетона арматуры - 25мм.
4. В пределах отверстий стержни разрезать по месту и отогнуть в тело плиты.
5. Схему расположения вентшахт см. л.20

Изм.	Кол. уч.	Лист	№ док.	Подпись	Дата	20001-1-АС		
						Многоэтажные многоквартирные жилые дома со встроенными помещениями соцкультбыта и надземной автостоянкой по ул. Неделина в г. Липецк		
Разработал		Зекунова			08.22	25 этажное жилое здание №1	Стадия: Р	Лист: 23
Проверил		Захаров			08.22			Листов:
ГИП		Кретова			08.22			
Нормоконтроль		Щеголева			08.22	Вентиляционные шахты ВШ5;6; ВШ7	ООО "АрхСтудия-В"	
ГАП		Высоцкий			08.22			

Согласовано

Взам. инв. №

Подп. и дата

Инв. № подл.

Формат А2

ВШ 8; 9

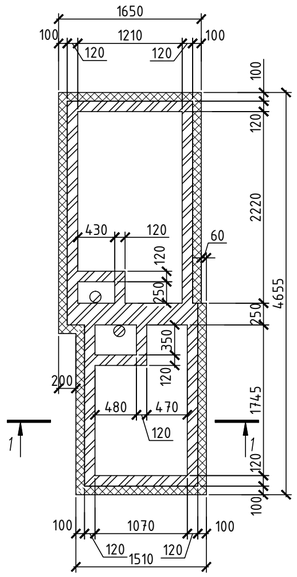

ПМ 8; 9 (Опалубка)

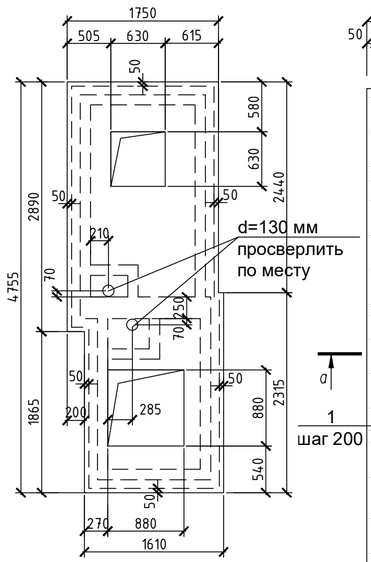

ПМ 8; 9 (Армирование)

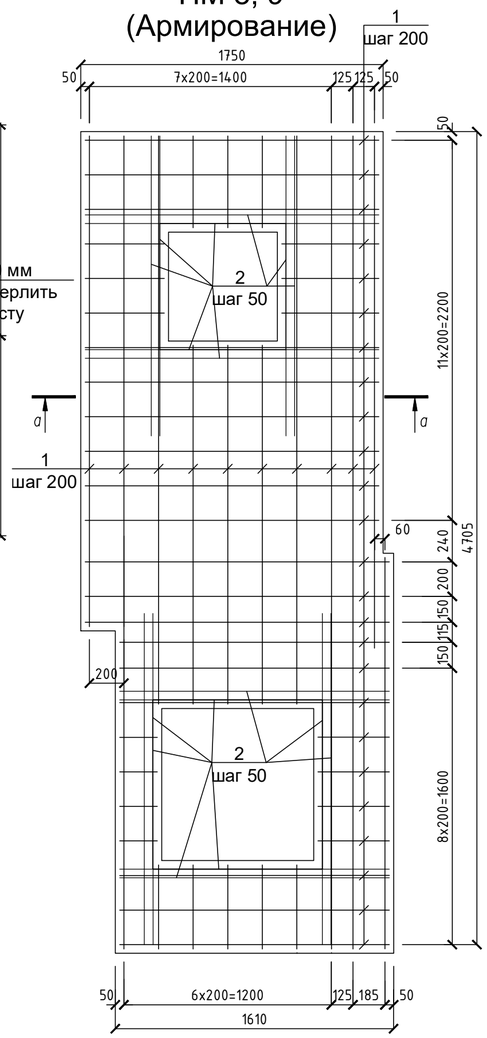

а - а

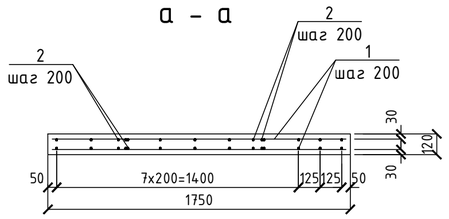

2 - 2

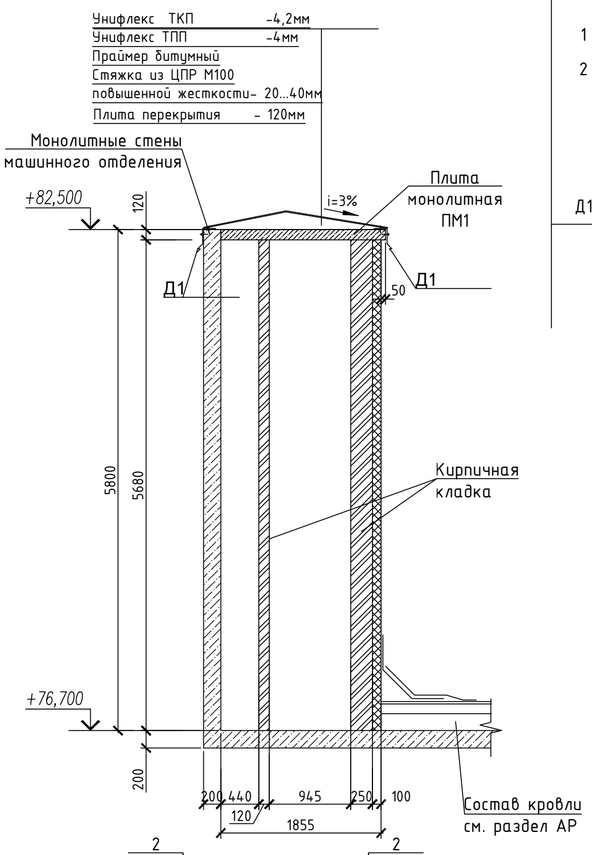

1 - 1

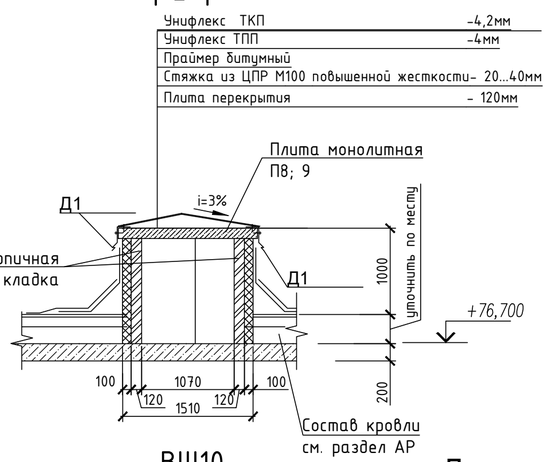

ВШ10

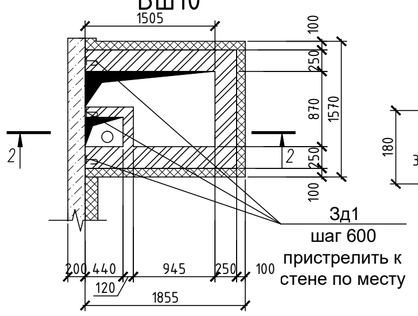

Деталь Д1

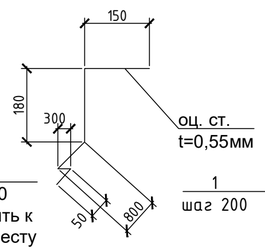

ПМ10 (Армирование)

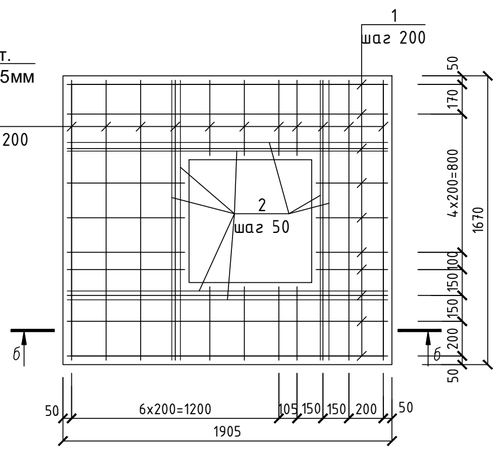

δ - δ

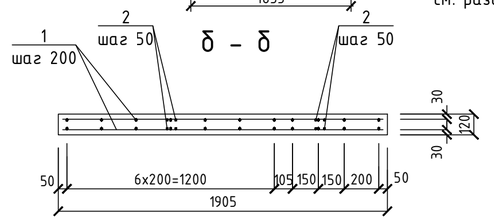

ПМ10 (Опалубка)

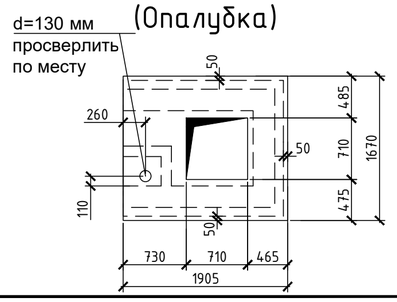

Зд1

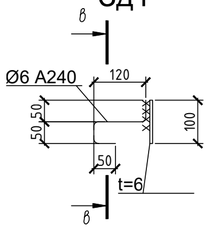

В - В

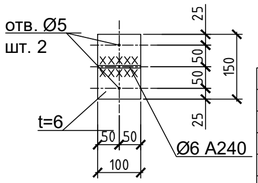

Спецификация

Марка Поз.	Обозначение	Наименование	Кол.	Масса, ед.,кг	Примечание
		Монолитная плита ПМ8;9			
1	ГОСТ 52544-2006	Ф10 А500С, $L_{общ}$=173,48м	1	107,00	
2	ГОСТ 52544-2006	Ф10 А500С, $L_{общ}$=55,36м	1	34,20	
		Материалы			
		Бетон кл. В25	$м^3$	0,86	
		Монолитная плита ПМ10			
1	ГОСТ 52544-2006	Ф10 А500С, $L_{общ}$=72,74м	1	44,88	
2	ГОСТ 52544-2006	Ф10 А500С, $L_{общ}$=27,84м	1	17,20	
		Материалы			
		Бетон кл. В25	$м^3$	0,32	
		Деталь Д1			
Д1	ГОСТ 14918-80	оц. ст. t=0,55 мм	п.м	20,00	
		Закладная деталь Зд1 (шт.30)			
	ГОСТ 19903-2015	-100х6,L=150	1	0,7	
	ГОСТ 2591-2006	Ф6 А240, L=270	1	0,06	

1. Монолитную плиту армировать стержнями Ф10А500 с шагом 200мм, укладываемыми в двух направлениях.
2. Внутренние пересечения стержней связать вязальной проволокой 1.0-О-Ч ГОСТ 3282-74 через узел в шахматном порядке.
3. Толщина защитного слоя бетона арматуры - 25мм.
4. В пределах отверстий стержни разрезать по месту и отогнуть в тело плиты.
5. Схему расположения вентшахт см. л.20

Изм.	Кол. уч.	Лист	№ док.	Подпись	Дата	20001-1-АС		
						Многоэтажные многоквартирные жилые дома со встроенными помещениями соцкультбыта и надземной автостоянкой по ул. Неделина в г. Липецк		
Разработал		Зекунова			08.22	25 этажное жилое здание №1	Стадия	Лист	Листов
Проверил		Захаров			08.22		Р	24	
ГИП		Кретова			08.22				
Нормоконтроль		Щеголева			08.22	Вентиляционные шахты ВШ8;9; ВШ10	ООО "АрхСтудия-В"		
ГАП		Высоцкий			08.22				

Согласовано

Взам. инв. №

Подп. и дата

Инв. № подл.

Формат А2

ВШ11

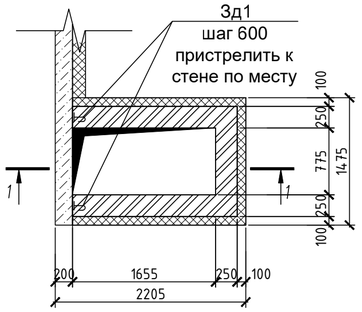

ПМ 11 (Опалубка)

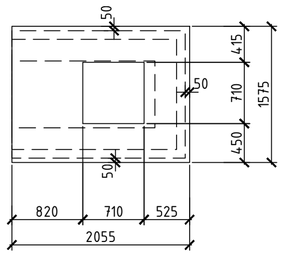

ВШ12

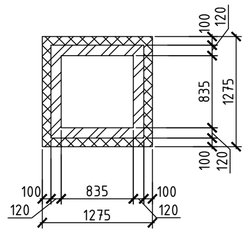

ПМ 12 (Опалубка)

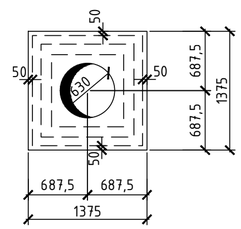

Зд1

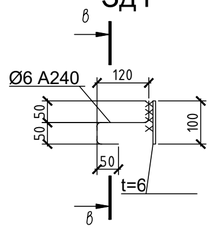

в - в

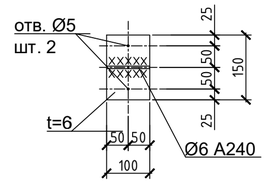

1 - 1

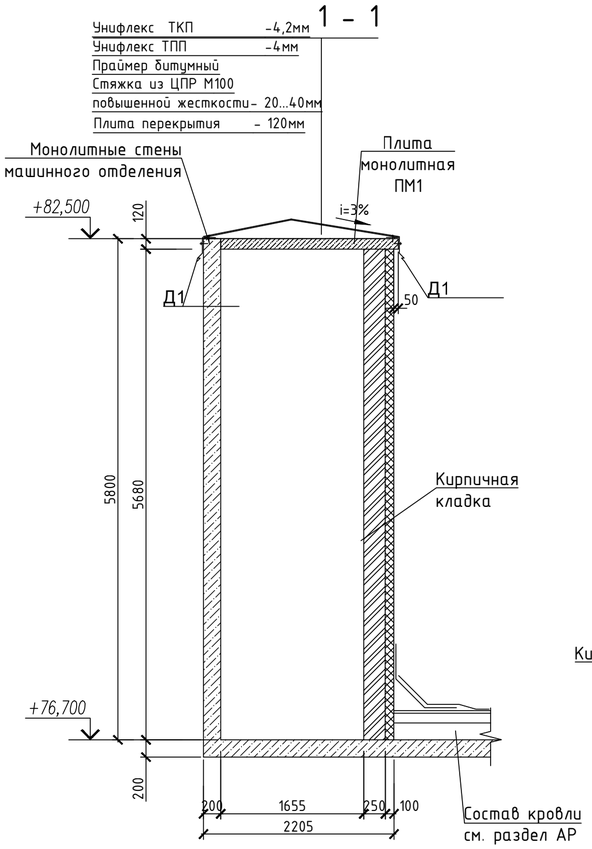

1 - 1

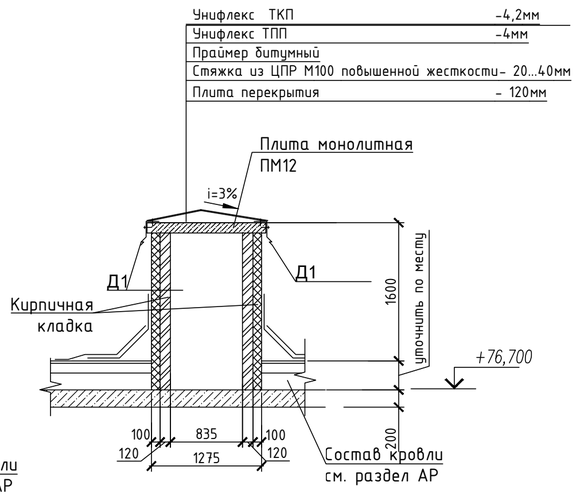

ПМ 12 (Армирование)

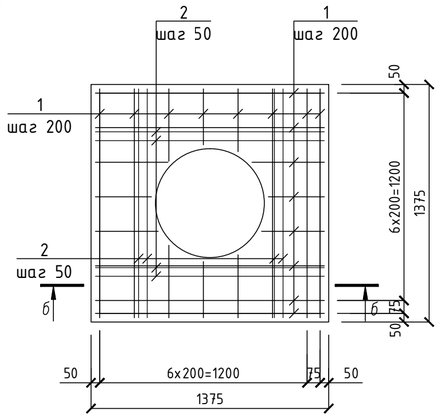

Спецификация

Марка Поз.	Обозначение	Наименование	Кол.	Масса, ед.,кг	Примечание
		Монолитная плита ПМ11			
1	ГОСТ 52544-2006	Ф10 А500С, $L_{общ}$=83,7м	1	51,64	
2	ГОСТ 52544-2006	Ф10 А500С, $L_{общ}$=28,24м	1	17,42	
		Материалы			
		Бетон кл. В25	$м^3$	0,34	
		Монолитная плита ПМ12			
1	ГОСТ 52544-2006	Ф10 А500С, $L_{общ}$=42,4м	1	26,20	
2	ГОСТ 52544-2006	Ф10 А500С, $L_{общ}$=21,2м	1	13,10	
		Материалы			
		Бетон кл. В25	$м^3$	0,20	
		Деталь Д1			
Д1	ГОСТ 14918-80	оц. ст. t=0,55 мм	п.м	12,74	
		Закладная деталь Зд1 (шт.20)			
	ГОСТ 19903-2015	-100х6,L=150	1	0,7	
	ГОСТ 2591-2006	Ф6 А240, L=270	1	0,06	

ПМ 11 (Армирование)

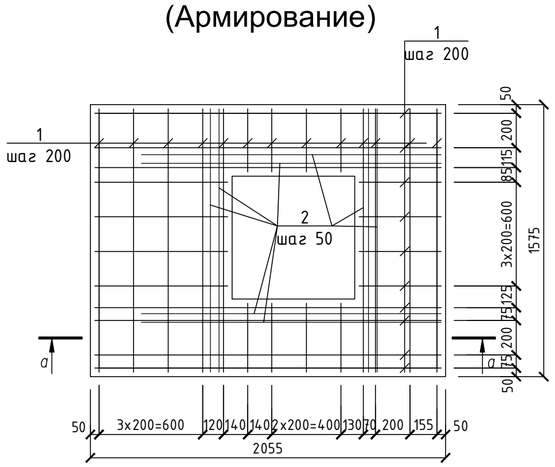

а - а

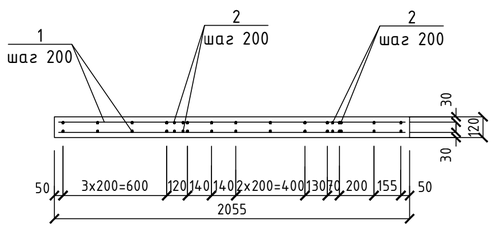

б - б

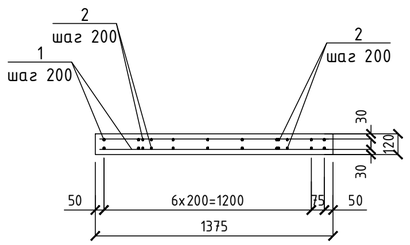

1. Монолитную плиту армировать стержнями Ф10А500 с шагом 200мм, укладываемыми в двух направлениях.
2. Внутренние пересечения стержней связать вязальной проволокой 1.0-О-Ч ГОСТ 3282-74 через узел в шахматном порядке.
3. Толщина защитного слоя бетона арматуры - 25мм.
4. В пределах отверстий стержни разрезать по месту и отогнуть в тело плиты.
5. Схему расположения вентшахт см. л.20

Изм.	Кол. уч.	Лист	№ док.	Подпись	Дата	20001-1-АС		
						Многоэтажные многоквартирные жилые дома со встроенными помещениями соцкультбыта и надземной автостоянкой по ул. Неделина в г. Липецк		
Разработал		Зекунова			08.22	25 этажное жилое здание №1	Стадия: Р	Лист: 25 / Листов:
Проверил		Захаров			08.22			
ГИП		Кретова			08.22			
Нормоконтроль		Щеголева			08.22	Вентиляционные шахты ВШ11; ВШ12	ООО "АрхСтудия-В"	
ГАП		Высоцкий			08.22			

Согласовано

Взам. инв. №

Подп. и дата

Инв. № подл.

Формат А2

ВШ13

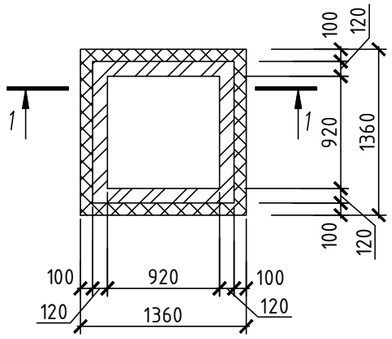

ПМ 13 (Армирование)

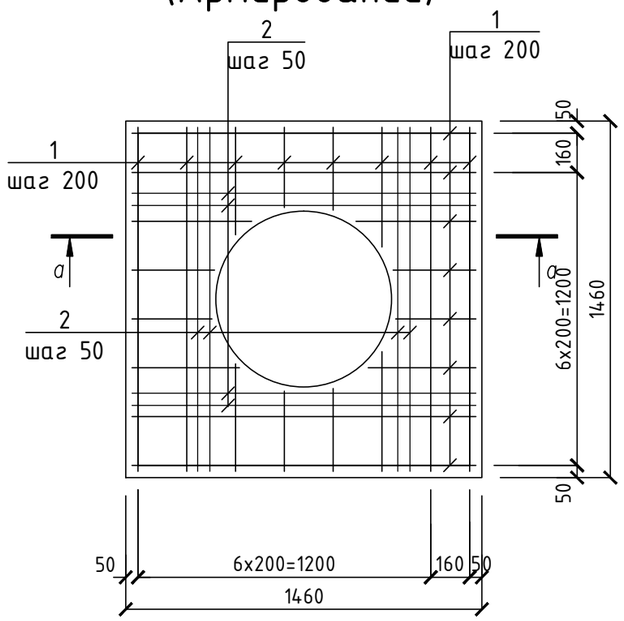

ПМ 13 (Опалубка)

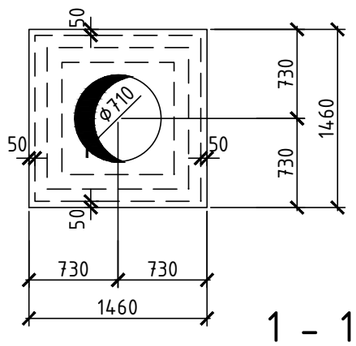

1 - 1

Унифлекс ТКП	-4,2мм
Унифлекс ТПП	-4мм
Праймер битумный	
Стяжка из ЦПР М100 повышенной жесткости	- 20...40мм
Плита перекрытия	- 120мм

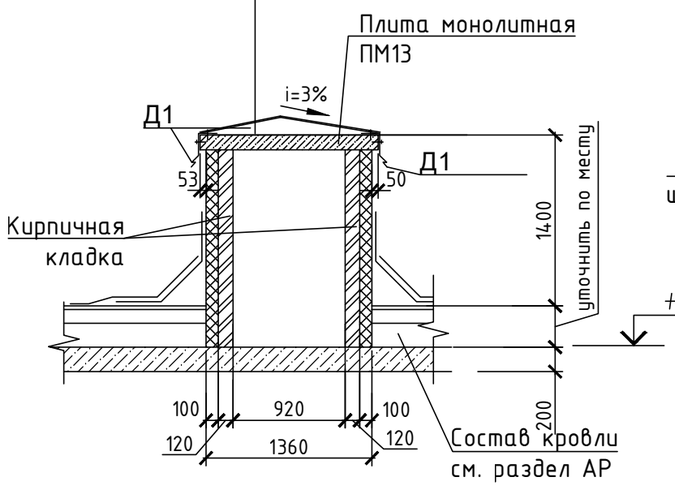

а - а

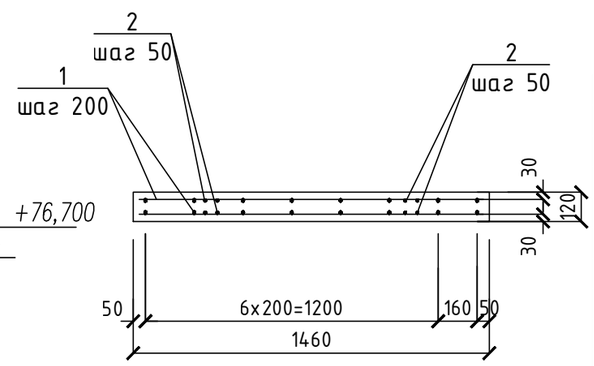

Спецификация

Марка Поз.	Обозначение	Наименование	Кол.	Масса, ед.,кг	Примеча -ние
		Монолитная плита ПМ13			
1	ГОСТ 52544-2006	Ф10 А500С, $L_{общ}$=45,12м	1	27,80	
2	ГОСТ 52544-2006	Ф10 А500С, $L_{общ}$=22,56м	1	14,00	
		Материалы			
		Бетон кл. В25	$м^3$	0,21	
		Деталь Д1			
Д1	ГОСТ 14918-80	оц. ст. t=0,55 мм	п.м	5,84	

1. Монолитную плиту армировать стержнями Ф10А500 с шагом 200мм, укладываемыми в двух направлениях.
2. Внутренние пересечения стержней связать вязальной проволокой 1.0-О-Ч ГОСТ 3282-74 через узел в шахматном порядке.
3. Толщина защитного слоя бетона арматуры - 25мм.
4. В пределах отверстий стержни разрезать по месту и отогнуть в тело плиты.
5. Схему расположения вентшахт см. л.20

Согласовано

Взам. инв. №

Подп. и дата

Инв. № подл.

Изм.	Кол. уч.	Лист	№ док.	Подпись	Дата
Разработал		Зекунова			08.22
Проверил		Захаров			08.22
ГИП		Кретова			08.22
Нормоконтроль		Щеголева			08.22
ГАП		Высоцкий			08.22

20001-1-АС

Многоэтажные многоквартирные жилые дома со встроенными помещениями соцкультбыта и надземной автостоянкой по ул. Неделина в г. Липецк

25 этажное жилое здание №1

Стадия	Лист	Листов
Р	26	

Вентиляционные шахты ВШ13

ООО "АрхСтудия-В"

Формат А3

Элемент парапета РМ1

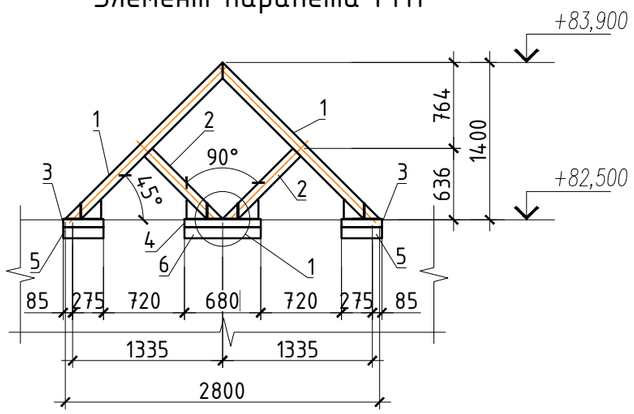

Спецификация

Марка Поз.	Обозначение	Наименование	Кол.	Масса, ед.,кг	Примечание
		Элемент парапета РМ1			
1	ГОСТ 30245-2003	тр.□100х4, L=1975	2	23,20	
2	ГОСТ 52544-2006	тр.□100х4, L=885	2	10,40	
3	ГОСТ 9240-97	шв. 18П, L=360	2	5,90	
4	ГОСТ 9240-97	шв. 18П, L=680	1	11,10	
5	ГОСТ 19903-2015	-100х8, L=360	2	2,26	
6	ГОСТ 19903-2015	-100х8, L=680	1	4,30	
	ГОСТ 19903-2015	t=8, $S_{общ}$=0,41 м^2	–	25,70	
		Болт ОМАХ М12х70	22		

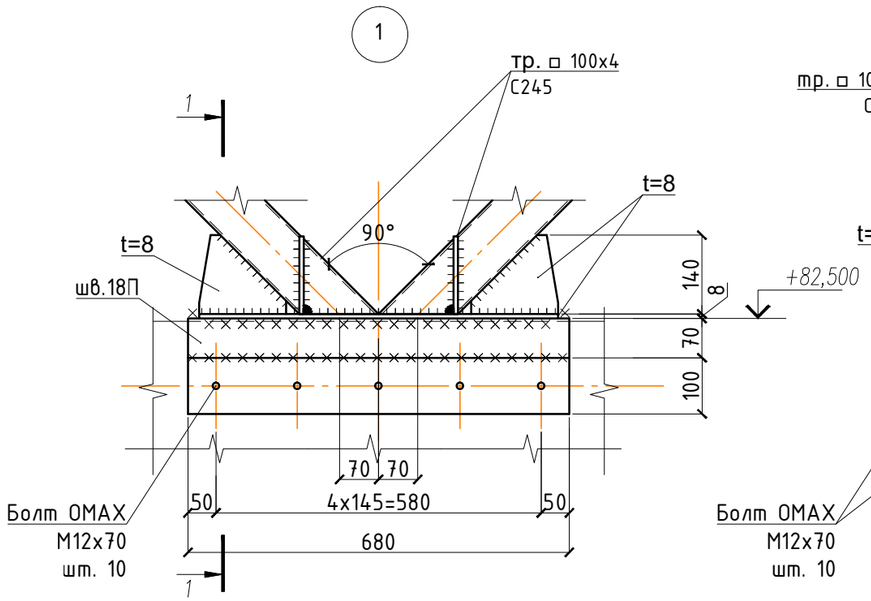

1 - 1

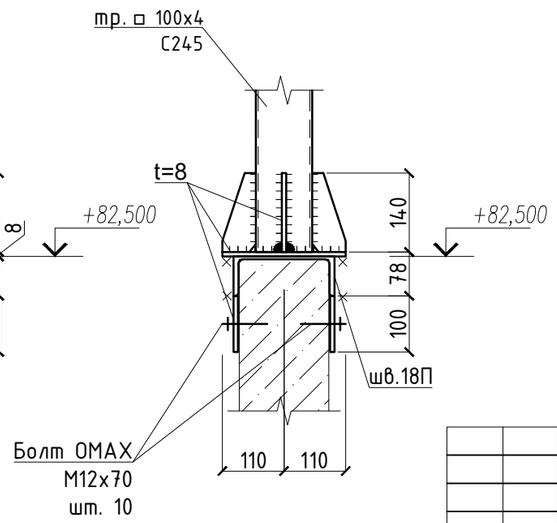

Изм.	Кол. уч.	Лист	№ док	Подпись	Дата
Разработал		Зекунова			08.22
Проверил		Захаров			08.22
ГИП		Кретова			08.22
Нормоконтроль		Щеголева			08.22
ГАП		Высоцкий			08.22

20001-1-АС

Многоэтажные многоквартирные жилые дома со встроенными помещениями соцкультбыта и надземной автостоянкой по ул. Неделина в г. Липецк

25 этажное жилое здание №1

Стадия	Лист	Листов
Р	27	

Элемент парапета РМ1

ООО "АрхСтудия-В"

Согласовано

Взам. инв. №

Подп. и дата

Инв. № подл.

Формат А3

Спецификация ограждений (окончание)

Поз.	Обозначение	Нименование	Кол.	Масса ед, кг	Примеч.
		Сетчатое ограждение ОГ3			194,503
		Стойка СТ1	6		14,03
	ГОСТ 30245-2003	Тр. 60х60х4 L=2000	1	13,4	13,4
	ГОСТ 19903-90	-4х60 L=60	1	0,11	0,11
	ГОСТ 19903-90	-4х60 L=140	2	0,26	0,52
		Анкерный болт HSL-3-G	4		
		Рама Рм3			96,29
1	ГОСТ 8509-93	∟45х45х3 п.м	32,72	2,08	68,1
2	ТУ 14-178-287-03	Сетка рабица 50х50х1,6 м2	11,4	0,7	7,98
3	ГОСТ 5781-82	Ø8 AI	32,72	0,395	12,92

Спецификация ограждений (начало)

Поз.	Обозначение	Нименование	Кол.	Масса ед, кг	Примеч.
		Сетчатое ограждение ОГ1			225,748
		Стойка СТ1	9		126,27
	ГОСТ 30245-2003	Тр. 60х60х4 L=2000	1	13,4	13,4
	ГОСТ 19903-90	-4х60 L=60	1	0,11	0,11
	ГОСТ 19903-90	-4х60 L=140	2	0,26	0,52
		Анкерный болт HSL-3-G	4		
		Рама Рм1			173,66
1	ГОСТ 8509-93	∟45х45х3 п.м	62,3	2,08	129,6
2	ТУ 14-178-287-03	Сетка рабица 50х50х1,6 м2	27,8	0,7	19,46
3	ГОСТ 5781-82	Ø8 AI	62,3	0,395	24,6
		Сетчатое ограждение ОГ2			308,95
		Стойка СТ2	10		140,3
	ГОСТ 30245-2003	Тр. 60х60х4 L=2000	1	13,4	13,4
	ГОСТ 19903-90	-4х60 L=60	1	0,11	0,11
	ГОСТ 19903-90	-4х60 L=140	2	0,26	0,52
		Анкерный болт HSL-3-G	4		
		Рама Рм2			168,65
1	ГОСТ 8509-93	∟45х45х3 п.м	60,9	2,08	126,7
2	ТУ 14-178-287-03	Сетка рабица 50х50х1,6 м2	25,53	0,7	17,9
3	ГОСТ 5781-82	Ø8 AI	60,9	0,395	24,05

Сетчатое ограждение Ог

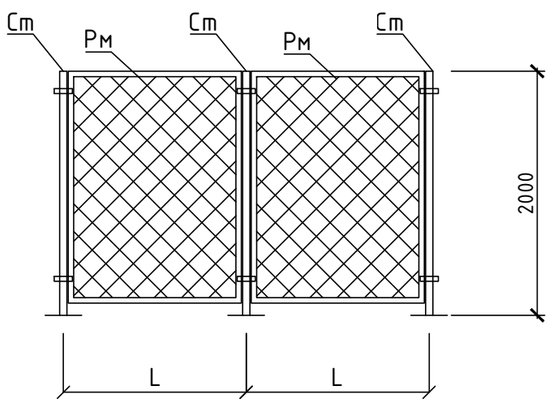

Фрагмент рамы для сетчатого ограждения

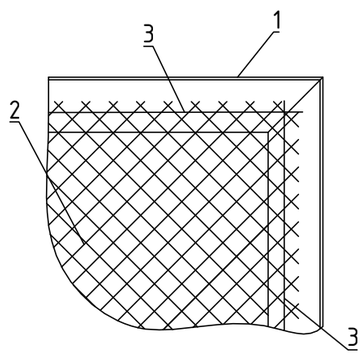

1. Металлические конструкции сварить во всех точках касания.
2. Сварку вести электродами Э42 по ГОСТ 9467-75. Высоту катета сварного шва принимать по наименьшей толщине свариваемых элементов.
3. Конструкции окрасить 2 слоями эмали ПФ-115 ГОСТ 6465-76* по слою грунтовки ГФ-021 ГОСТ 25129-82*.
4. Контроль качества сварных швов производить в соответствии с СП 53-101-98
5. Ограждения замаркированы на листе 19.

Согласовано

Взам. инв. №

Подп. и дата

Инв. № подл.

Изм.	Кол. уч.	Лист	№ док.	Подпись	Дата
Разработал		Зекунова			09.22
Проверил		Захаров			09.22
ГИП		Кретова			09.22
Нормоконтроль		Щеголева			09.22
ГАП		Высоцкий			09.22

20001-1-АС

Многоэтажные многоквартирные жилые дома со встроенными помещениями соцкультбыта и надземной автостоянкой по ул. Неделина в г. Липецк

25 этажное жилое здание №1

Стадия	Лист	Листов
Р	28	

Ограждения на кровле

ООО "АрхСтудия-В"

Формат А3

Схема расположения ограждений на лоджиях

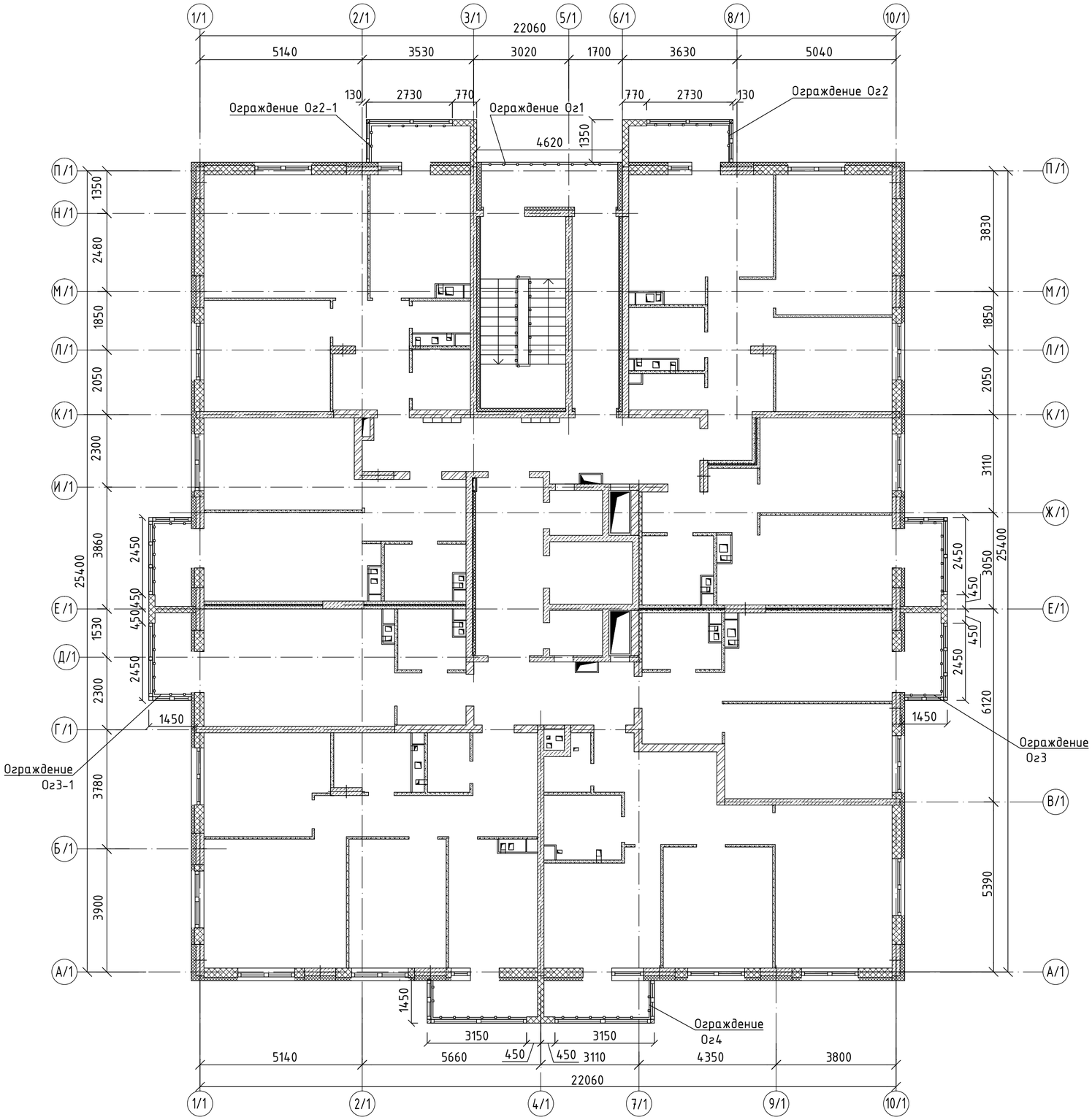

1. Ограждения разработаны на листах 30 - 32

Изм.	Кол. уч.	Лист	№ док.	Подпись	Дата	20001-1-АС		
						Многоэтажные многоквартирные жилые дома со встроенными помещениями соцкультбыта и наземной автостоянкой по ул. Неделина в г. Липецк		
Разработал		Зекунова			09.22	25 этажное жилое здание №1	Стадия	Лист	Листов
Проверил		Захаров			09.22		Р	29	
ГИП		Кретова			09.22				
Нормоконтроль		Щеголева			09.22	Схема расположения ограждений на лоджиях	ООО "АрхСтудия-В"		
ГАП		Высоцкий			09.22				

Согласовано

Взам. инв. №

Подп. и дата

Инв. № подл.

Формат А2

Ограждение Ог1

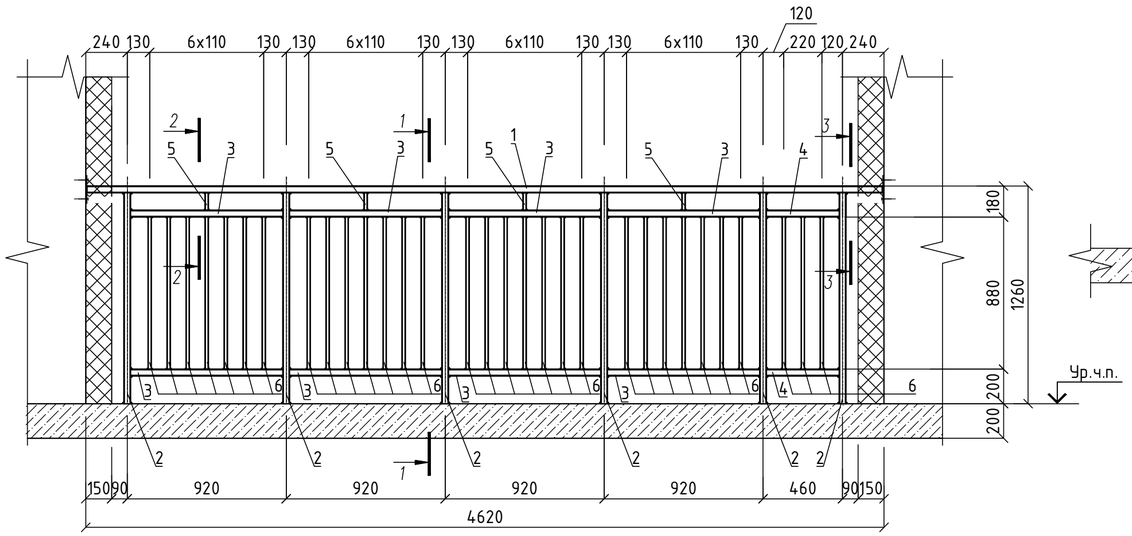

1 - 1

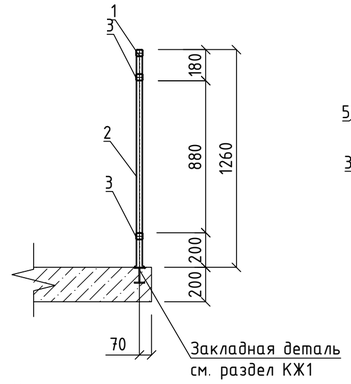

2 - 2

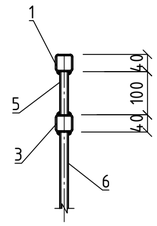

Спецификация

Марка Поз.	Обозначение	Наименование	Кол.	Масса, ед.,кг	Примечание
		Ограждение Ог1			
1	ГОСТ8639-82	□40х40х3, L=4620	1	15,50	
2	ГОСТ8639-82	□40х40х3, L=1220	6	4,10	
3	ГОСТ8639-82	□40х40х3, L=880	8	2,96	
4	ГОСТ8639-82	□40х40х3, L=420	2	1,41	
5	ГОСТ8639-82	□20х20х2, L=100	4	0,11	
6	ГОСТ8639-82	□20х20х2, L=880	31	0,95	
7	ГОСТ8639-82	-160х6, L=100	2	0,72	
8		Болт ОМАХ, М12х100	4	0,09	
		Ограждение Ог2			
9	ГОСТ8639-82	□40х40х3, L=2580	1	8,67	
2	ГОСТ8639-82	□40х40х3, L=1220	6	4,10	
3	ГОСТ8639-82	□40х40х3, L=880	4	2,96	
4	ГОСТ8639-82	□40х40х3, L=420	2	1,41	
5	ГОСТ8639-82	□20х20х2, L=100	3	0,11	
6	ГОСТ8639-82	□20х20х2, L=880	27	0,95	
10	ГОСТ8639-82	□40х40х3, L=620	2	2,10	
11	ГОСТ8639-82	□40х40х3, L=1370	1	4,60	
12	ГОСТ8639-82	□40х40х3, L=530	4	1,80	
13	ГОСТ8639-82	-150х6, L=150	6	1,10	
7	ГОСТ8639-82	-160х6, L=100	2	0,72	
		Болт ОМАХ, М12х100	24	0,09	

Схема расположения ограждения Ог2; Ог2-1 (зеркально)

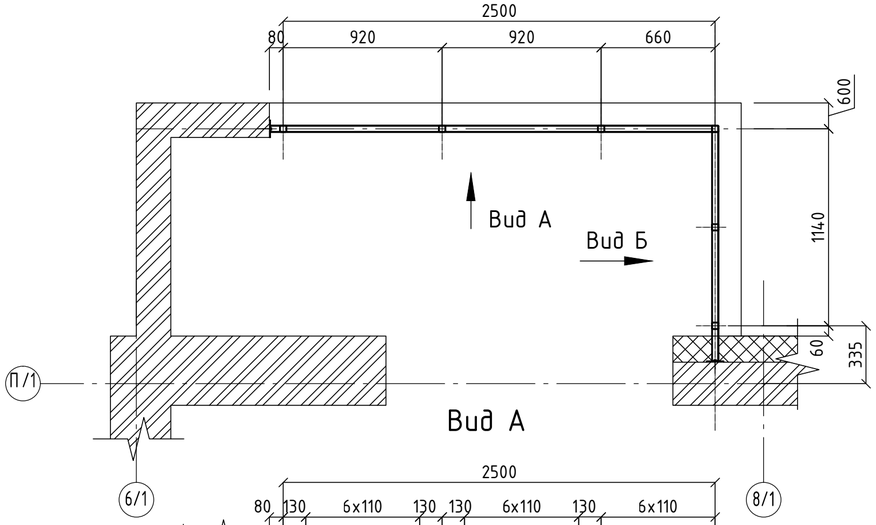

Вид А

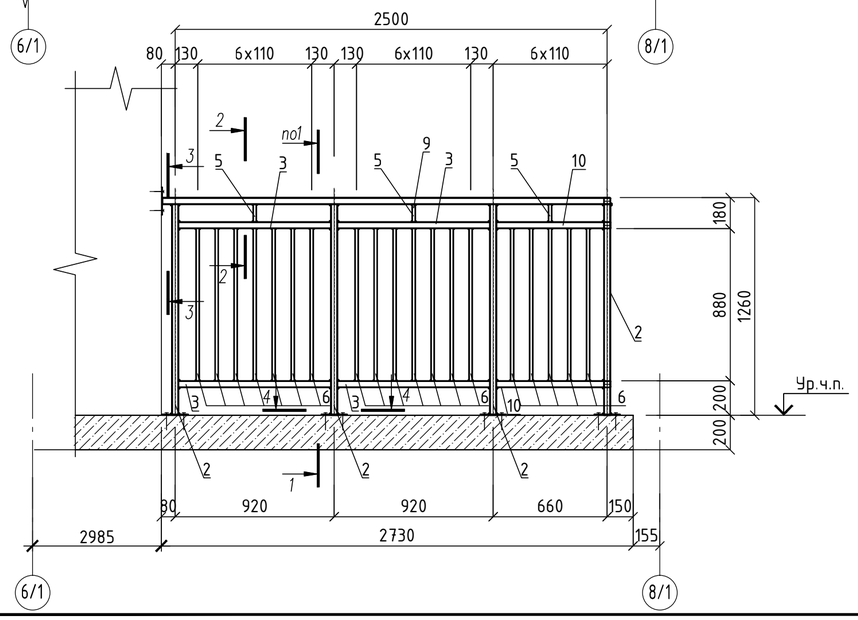

Вид Б

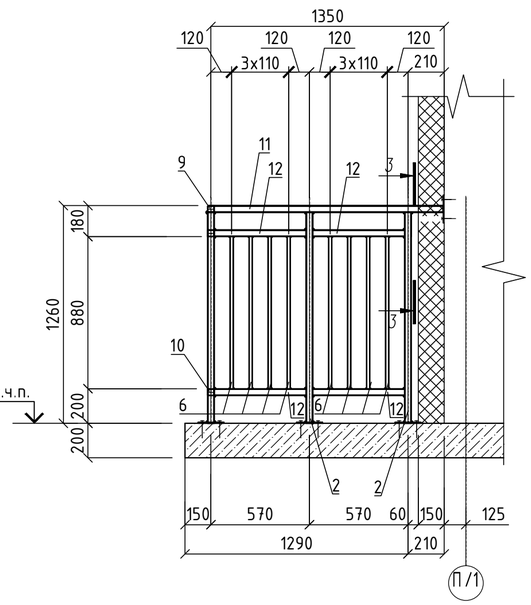

1. Ограждение Ог1, Ог2 и Ог2-1 выполнить на переходной площадке и лоджиях 3-25 этажей.
2. Сварку производить электродами типа Э42 ГОСТ 9467-75 в соответствии с ГОСТ 5264-80. Высота швов равна наименьшей из толщин свариваемых элементов .
3. Прокатные профили окрасить эмалью ПФ-115 по ГОСТ 64650-76* за два раза по слою грунтовки ГФ-021 по ГОСТ 25129-82*.
4. Анкерные болты ОМАХ (12х100) устанавливать в предварительно просверленные отверстия 12 мм в пластине (поз. 7; 13), кирпичной кладке и плите перекрытия.
5. Ограждение Ог2-1 выполнить зеркально Ог2 в осях 2/1 - 3/1.

Изм.	Кол. уч.	Лист	№ док.	Подпись	Дата	20001-1-АС		
						Многоэтажные многоквартирные жилые дома со встроенными помещениями соцкультбыта и надземной автостоянкой по ул. Неделина в г. Липецк		
Разработал		Зекунова			09.22	25 этажное жилое здание №1	Стадия: Р	Лист: 30 / Листов:
Проверил		Захаров			09.22			
ГИП		Кретова			09.22			
Нормоконтроль		Щеголева			09.22	Ограждения Ог1; Ог2; Ог2-1	ООО "АрхСтудия-В"	
ГАП		Высоцкий			09.22			

Согласовано

Взам. инв. №

Подп. и дата

Инв. № подл.

Формат А2

Схема расположения ограждения Ог3; Ог3-1 (зеркально)

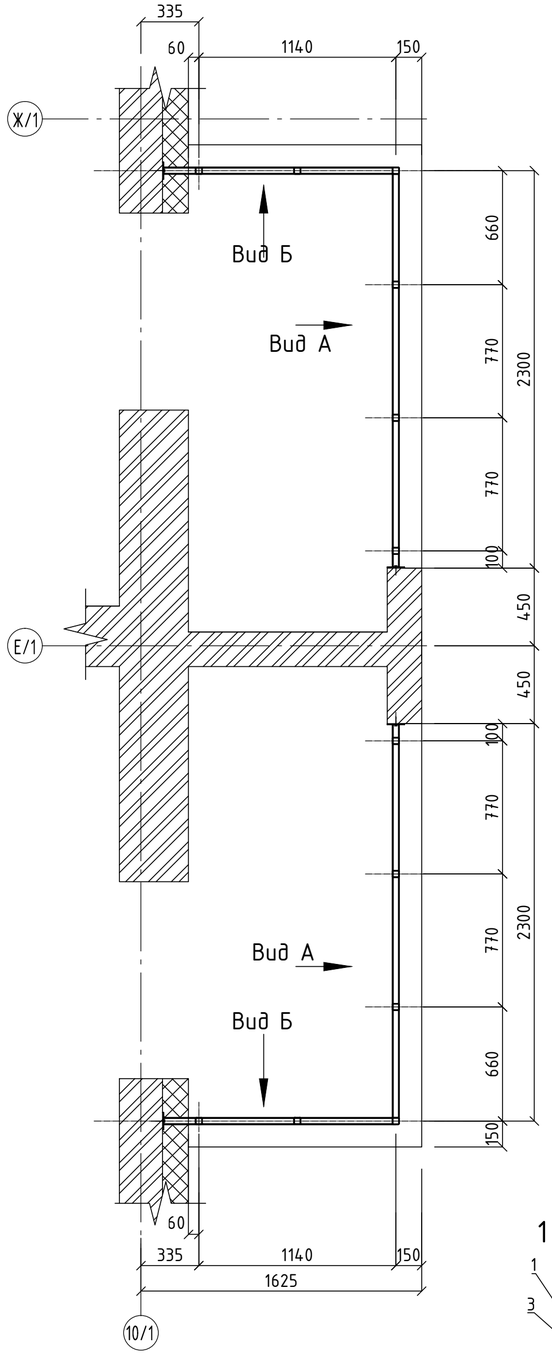

Вид А

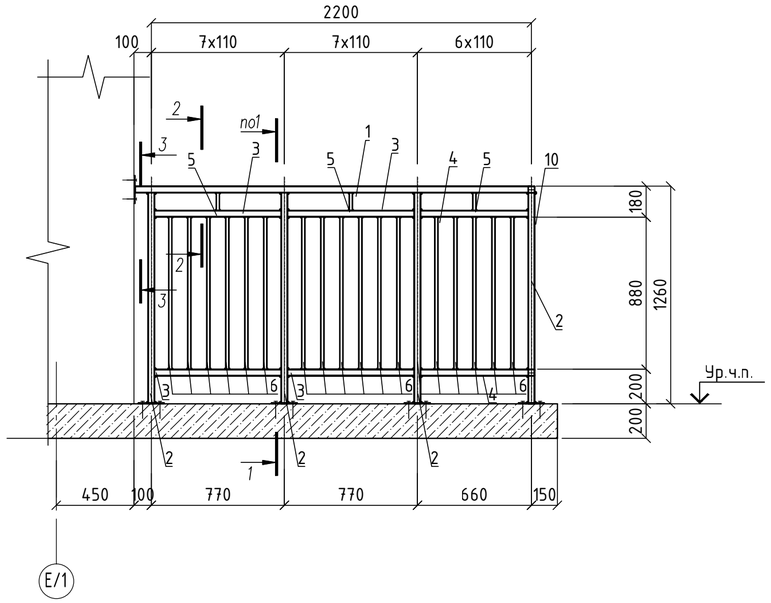

Вид Б

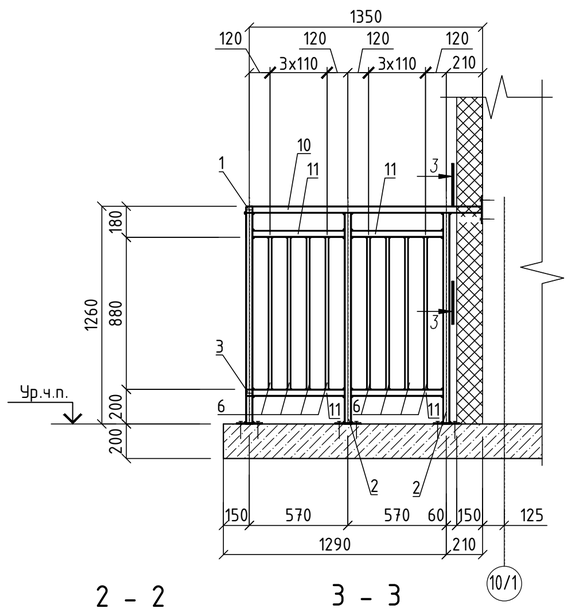

1 - 1

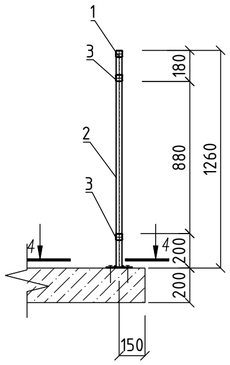

2 - 2

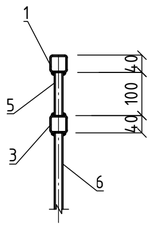

3 - 3

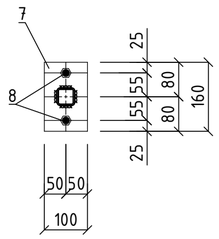

4 - 4

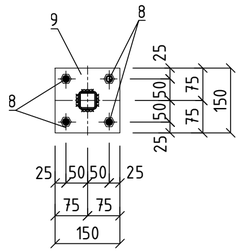

Спецификация

Марка Поз.	Обозначение	Наименование	Кол.	Масса, ед.,кг	Примечание
		Ограждение Ог3; Ог3-1			
1	ГОСТ8639-82	□40х40х3, L=2300	1	15,50	
2	ГОСТ8639-82	□40х40х3, L=1220	6	4,10	
3	ГОСТ8639-82	□40х40х3, L=730	4	2,45	
4	ГОСТ8639-82	□40х40х3, L=620	2	2,10	
5	ГОСТ8639-82	□20х20х2, L=100	3	0,11	
6	ГОСТ8639-82	□20х20х2, L=880	25	0,95	
7	ГОСТ19903-2015	-160х6, L=100	4	0,72	
9	ГОСТ19903-2015	-150х6, L=150	6	1,06	
10	ГОСТ8639-82	□40х40х3, L=1370	1	4,60	
11	ГОСТ8639-82	□40х40х3, L=530	4	1,80	
8		Болт ОМАХ, М12х100	28	0,09	

1. Ограждение Ог3 и Ог3-1 выполнить на 3-25 этажах.
2. Сварку производить электродами типа Э42 ГОСТ 9467-75 в соответствии с ГОСТ 5264-80. Высота швов равна наименьшей из толщин свариваемых элементов .
3. Прокатные профили окрасить эмалью ПФ-115 по ГОСТ 64650-76* за два раза по слою грунтовки ГФ-021 по ГОСТ 25129-82*.
4. Анкерные болты ОМАХ (12х100) устанавливать в предварительно просверленные отверстия 12 мм в пластине (поз. 7; 9), кирпичной кладке и плите перекрытия.
5. Ограждение Ог3-1 выполнить зеркально Ог3 в осях И/1 - Г/1.
6. Расход металла в спецификации дан на одно ограждение.

Согласовано

Взам. инв. №

Подп. и дата

Инв. № подл.

Изм.	Кол. уч.	Лист	№ док.	Подпись	Дата	20001-1-АС		
						Многоэтажные многоквартирные жилые дома со встроенными помещениями соцкультбыта и надземной автостоянкой по ул. Неделина в г. Липецк		
Разработал		Зекунова			09.22	25 этажное жилое здание №1	Стадия: Р	Лист: 31	Листов:
Проверил		Захаров			09.22				
ГИП		Кретова			09.22				
Нормоконтроль		Щеголева			09.22	Ограждения Ог3; Ог3-1	ООО "АрхСтудия-В"		
ГАП		Высоцкий			09.22				

Формат А2

Схема расположения ограждения Ог4

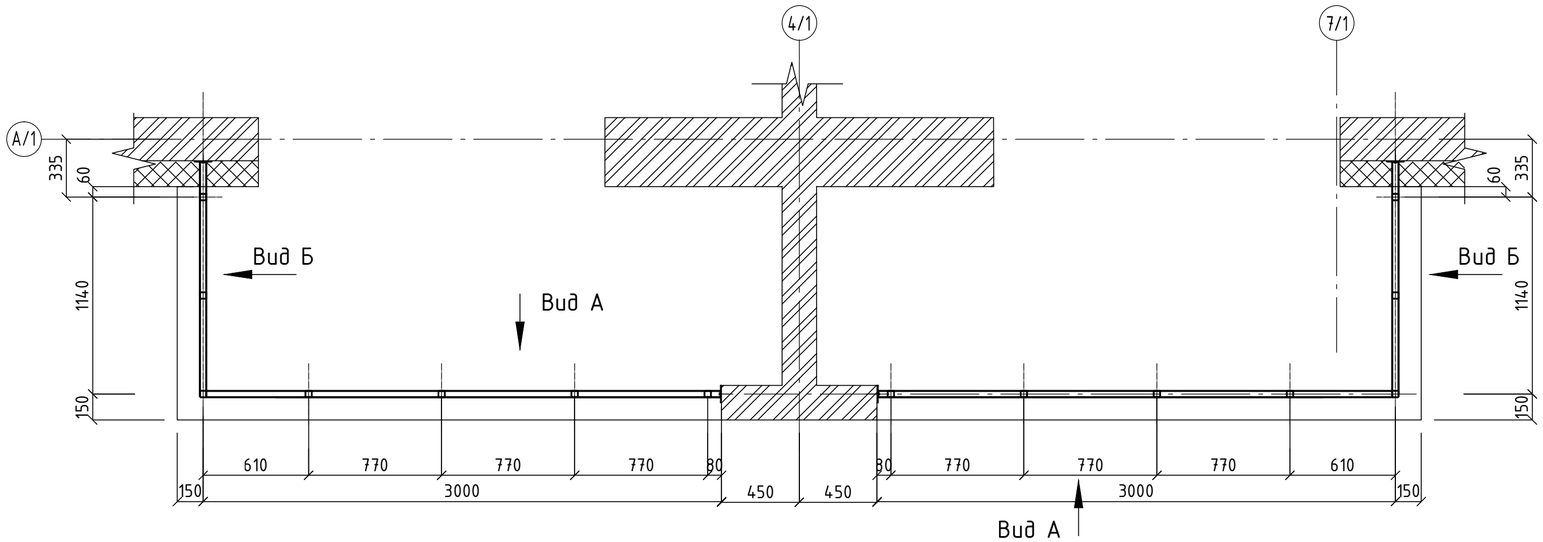

Спецификация

Марка Поз.	Обозначение	Наименование	Кол.	Масса, ед.,кг	Примечание
		Ограждение Ог4			
1	ГОСТ8639-82	□40х40х3, L=3020	1	10,15	
2	ГОСТ8639-82	□40х40х3, L=1220	7	4,10	
3	ГОСТ8639-82	□40х40х3, L=740	31	2,50	
4	ГОСТ8639-82	□40х40х3, L=570	2	1,91	
5	ГОСТ8639-82	□20х20х2, L=100	4	0,11	
6	ГОСТ8639-82	□20х20х2, L=880	31	0,95	
7	ГОСТ8639-82	-160х6, L=100	2	0,72	
9	ГОСТ8639-82	□40х40х2, L=1350	1	4,50	
10	ГОСТ8639-82	□40х40х2, L=530	4	1,78	
11	ГОСТ8639-82	-150х6, L=150	7	1,06	
8		Болт ОМАХ, М12х100	32	0,09	

Вид А

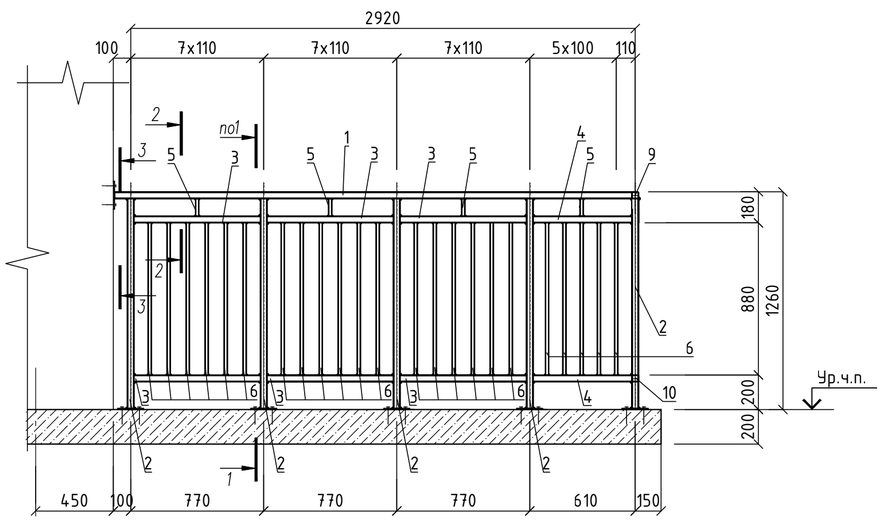

Вид Б

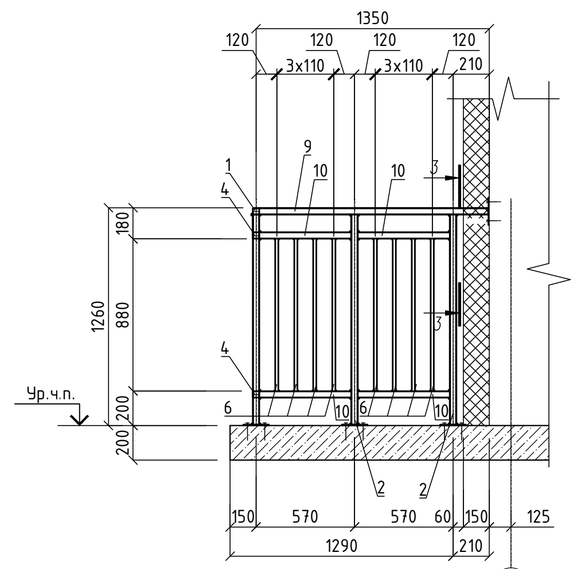

Е/1

10/1

1 - 1

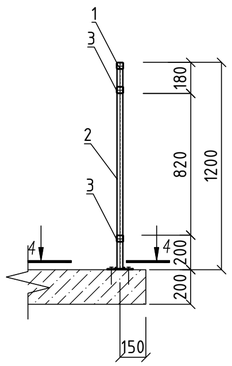

2 - 2

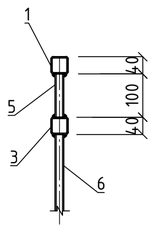

3 - 3

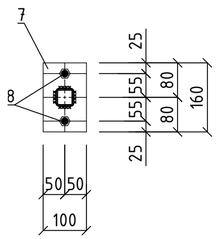

4 - 4

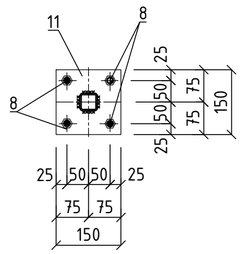

1. Ограждение Ог4 выполнить на 3-25 этажах.
2. Сварку производить электродами типа Э42 ГОСТ 9467-75 в соответствии с ГОСТ 5264-80. Высота швов равна наименьшей из толщин свариваемых элементов .
3. Прокатные профили окрасить эмалью ПФ-115 по ГОСТ 64650-76* за два раза по слою грунтовки ГФ-021 по ГОСТ 25129-82*.
4. Анкерные болты ОМАХ (12х100) устанавливать в предварительно просверленные отверстия 12 мм в пластине (поз. 7; 11), кирпичной кладке и плите перекрытия.
5. Расход металла в спецификации дан на одно ограждение.

Согласовано

Взам. инв. №

Подп. и дата

Инв. № подл.

Изм.	Кол. уч.	Лист	№ док.	Подпись	Дата	20001-1-АС		
						Многоэтажные многоквартирные жилые дома со встроенными помещениями соцкультбыта и надземной автостоянкой по ул. Неделина в г. Липецк		
Разработал		Зекунова			09.22	25 этажное жилое здание №1	Стадия: Р	Лист: 32 / Листов:
Проверил		Захаров			09.22			
ГИП		Кретова			09.22			
Нормоконтроль		Щеголева			09.22	Ограждение Ог4	ООО "АрхСтудия-В"	
ГАП		Высоцкий			09.22			

Формат А2

Схема расположения элементов крыльца

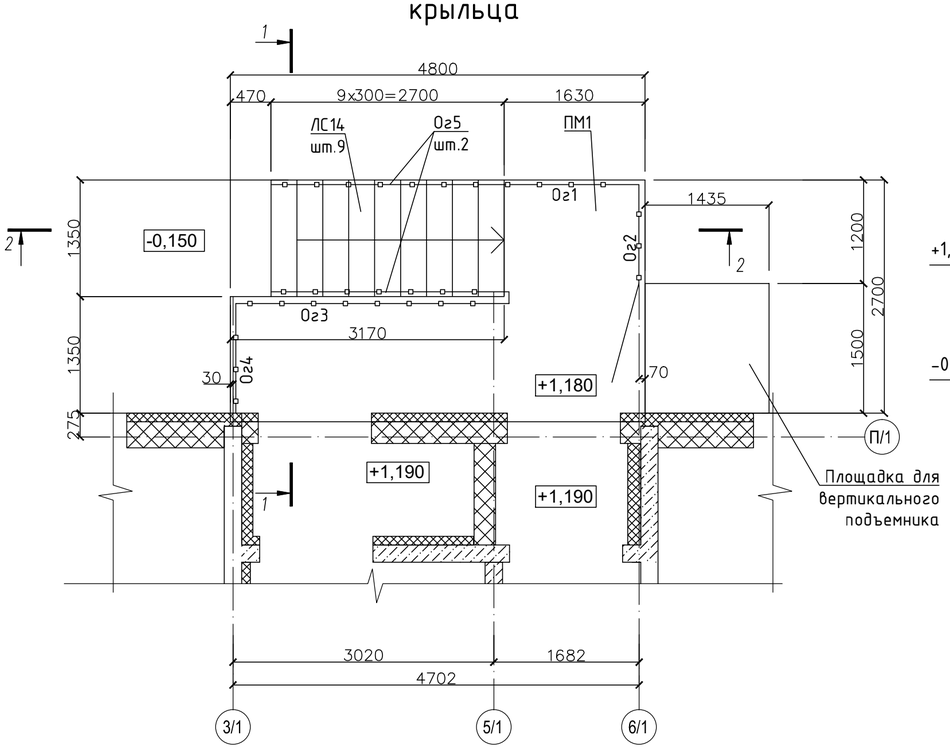

1 - 1

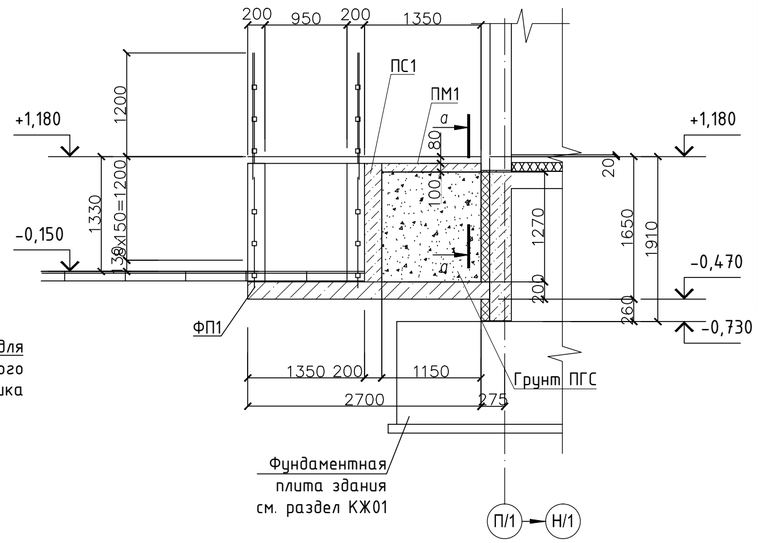

Спецификация к схеме расположения

Марка Поз.	Обозначение	Наименование	Кол.	Масса, ед.,кг	Примечание
ЛС14	ГОСТ 8717-2016	ЛС14	9	145,00	
ОГ1	см. лист 36	ОГ1	1	42,22	
ОГ2	- // -	ОГ2	1	31,24	
ОГ3	- // -	ОГ3	1	81,68	
ОГ4	- // -	ОГ4	1	31,44	
ОГ5	- // -	ОГ5	2	66,72	
ПМ1	см. лист 34	Плита монолитная ПМ1	1		
ФП1	см. лист 34, 35	Фундаментная плита ФП1	1		
ПС1	см. лист 35	Подпорная стена ПС1	1		

2 - 2

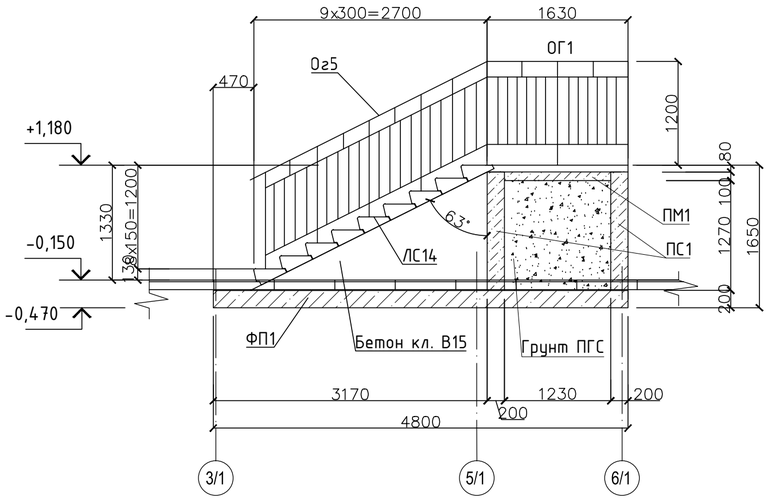

а - а

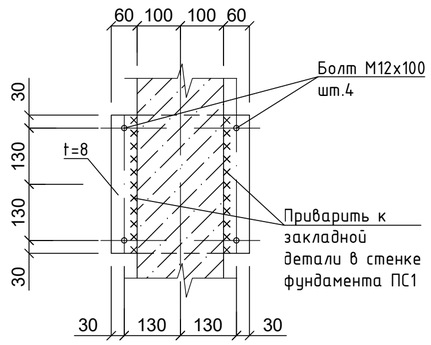

1. Данный лист см. совместно с листами ...

Изм.	Кол. уч.	Лист	№ док.	Подпись	Дата	20001-1-АС		
						Многоэтажные многоквартирные жилые дома со встроенными помещениями соцкультбыта и надземной автостоянкой по ул. Неделина в г. Липецк		
Разработал		Зекунова			09.22	25 этажное жилое здание №1	Стадия	Лист	Листов
Проверил		Захаров			09.22		Р	33	
ГИП		Кретова			09.22				
Нормоконтроль		Щеголева			09.22	Схема расположения элементов крыльца	ООО "АрхСтудия-В"		
ГАП		Высоцкий			09.22				

Согласовано

Взам. инв. №

Подп. и дата

Инв. № подл.

Формат А2

Фундаментная плита ФП1 (Опалубка)

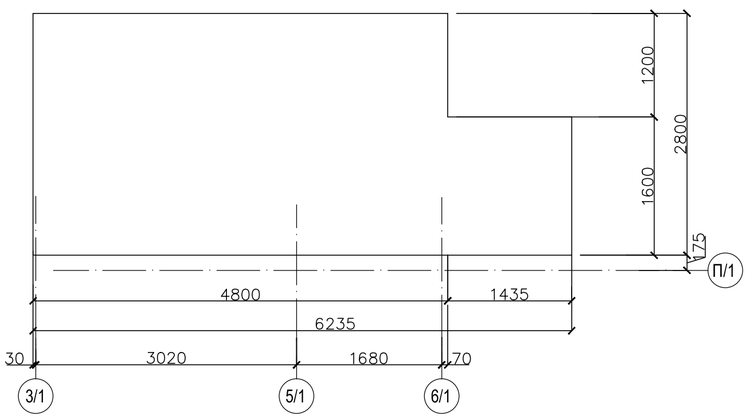

Монолитная плита ПМ1 (Опалубка)

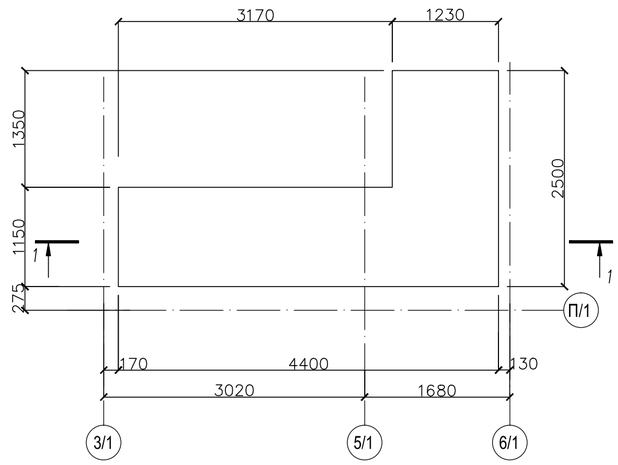

Фундаментная плита ФП1 (Армирование)

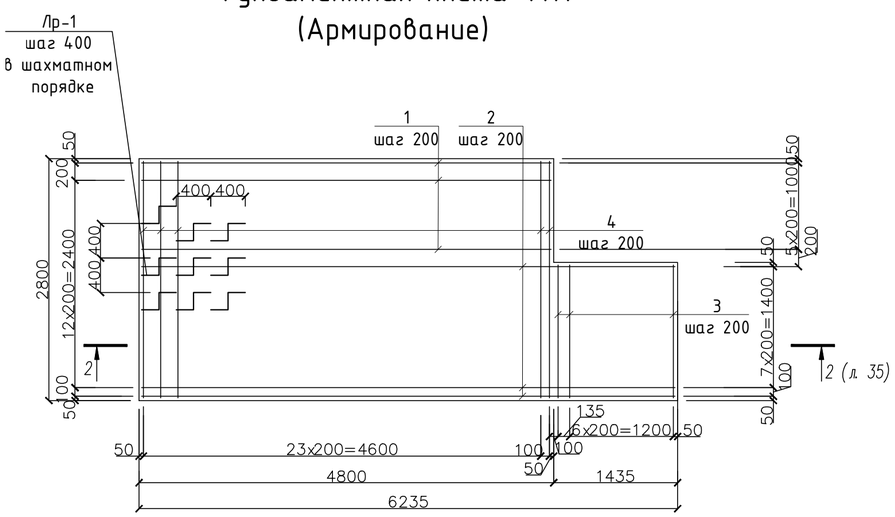

Монолитная плита ПМ1 (Армирование)

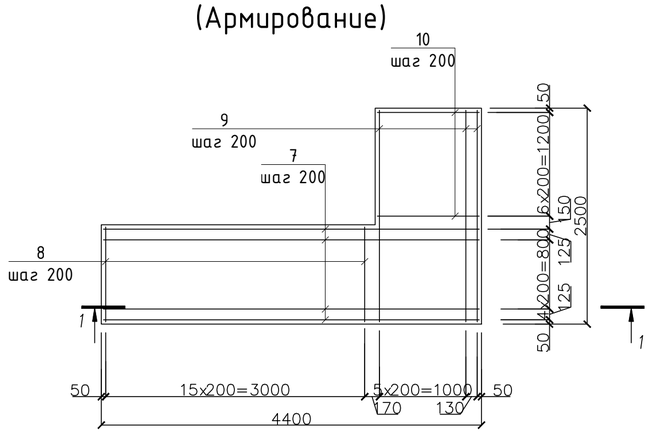

Спецификация на 1 элемент конмтрукции

Марка Поз.	Обозначение	Наименование	Кол.	Масса, ед.,кг	Примечание
		Фундаментная плита ФП1			
1	ГОСТ 52544-2006	Ф12 А500С, L=4740	12	4,20	
2	- // -	Ф12 А500С, L=6185	18	5,50	
3	- // -	Ф12 А500С, L=1450	16	1,30	
4	- // -	Ф12 А500С, L=2650	50	2,35	
Лр-1	- // -	Ф10 А500С, L=0,765	81	0,50	
		Бетон кл. В15 $м^2$	3		
		Подпорная стена ПС1			
5	ГОСТ 52544-2006	Ф12 А500С, L=1985	59	1,76	
6	- // -	Ф12 А500С, L=1855	59	1,65	
П1	- // -	Ф10 А500С, L=990	56	0,60	
Ш1	- // -	Ф6 А240, L=220	158	0,05	
Ш2	- // -	Ф6 А240, L=280	56	0,06	
МН118-2	Серия 1.400-15, вып.0	Закладная деталь МН118-2	8	3,80	
		Бетон кл. В15 $м^2$	2.4		
		Монолитная плита ПМ1			
7	ГОСТ 52544-2006	Ф12 А500С, L=4350	7	3,86	
8	ГОСТ 52544-2006	Ф12 А500С, L=1100	16	1,00	
9	ГОСТ 52544-2006	Ф12 А500С, L=2450	7	2,20	
10	ГОСТ 52544-2006	Ф12 А500С, L=1180	7	1,05	
		Бетон кл. В15 $м^2$	0.67		

Поз.	Эскиз	Поз.	Эскиз
П1 Ф10 А500с L=990	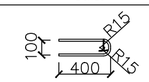	6 Ф10А500С L=1855	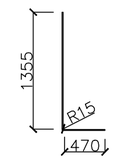
Ш1 Ф6 А240 L=220	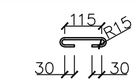		
Ш2 Ф6 А240 L=280	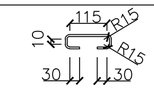	Лр-1 Ф10А500С L=765	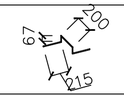
5 Ф10А500С L=1985	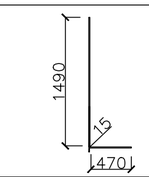		

1. Схему расположения элементов крыльца см. л. 33.
2. Армирование подпорной стены ПС1 и фундаментной плиты ФП1 см. на л. 35

1 - 1

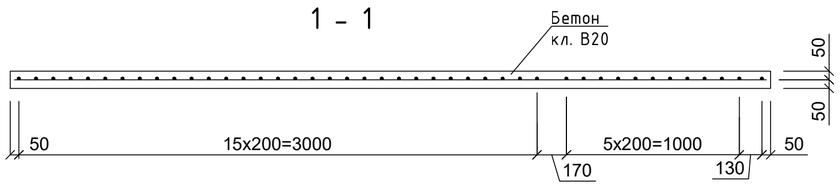

Согласовано

Взам. инв. №

Подп. и дата

Инв. № подл.

Изм.	Кол. уч.	Лист	№ док.	Подпись	Дата
Разработал		Зекунова			09.22
Проверил		Захаров			09.22
ГИП		Кретова			09.22
Нормоконтроль		Щеголева			09.22
ГАП		Высоцкий			09.22

20001-1-АС

Многоэтажные многоквартирные жилые дома со встроенными помещениями соцкультбыта и надземной автостоянкой по ул. Неделина в г. Липецк

25 этажное жилое здание №1

Стадия	Лист	Листов
Р	34	

Фундаментная плита ФП1(Опалубка, армирование). Монолитная плита ПМ1(Опалубка, армирование)

ООО "АрхСтудия-В"

Формат А2

Подпорная стена ПС1
(Опалубка)

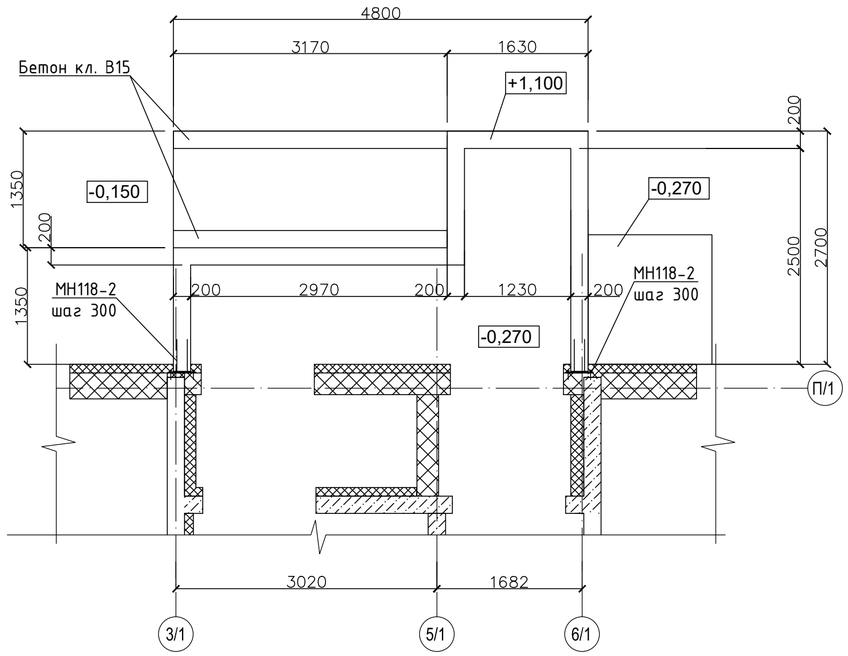

Подпорная стена ПС1
(Армирование)

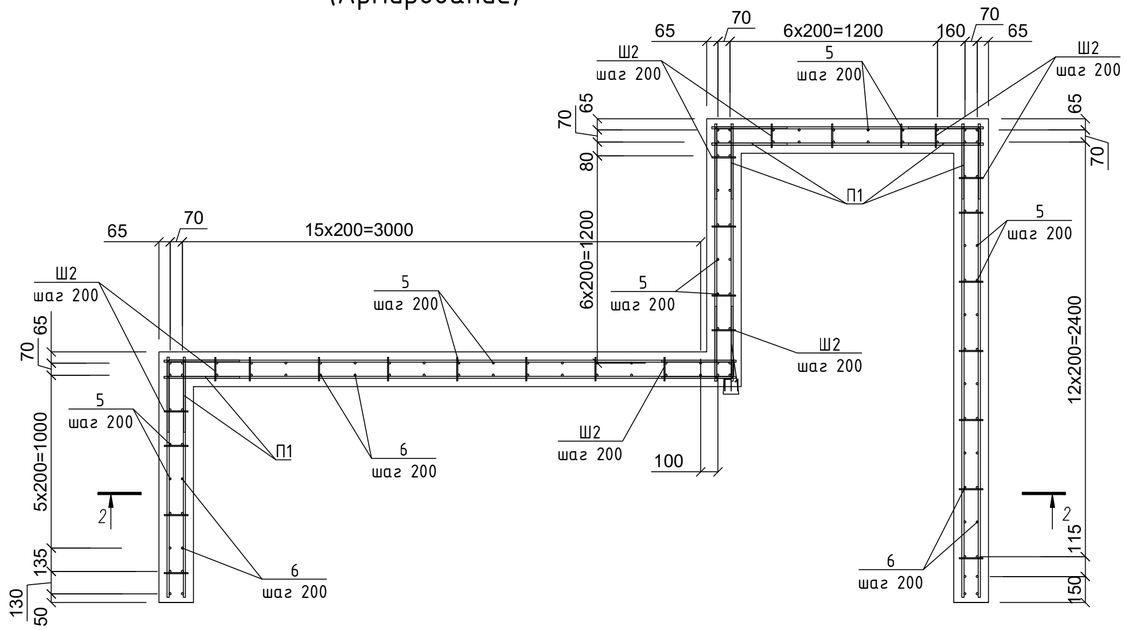

2 - 2
(л. 34)

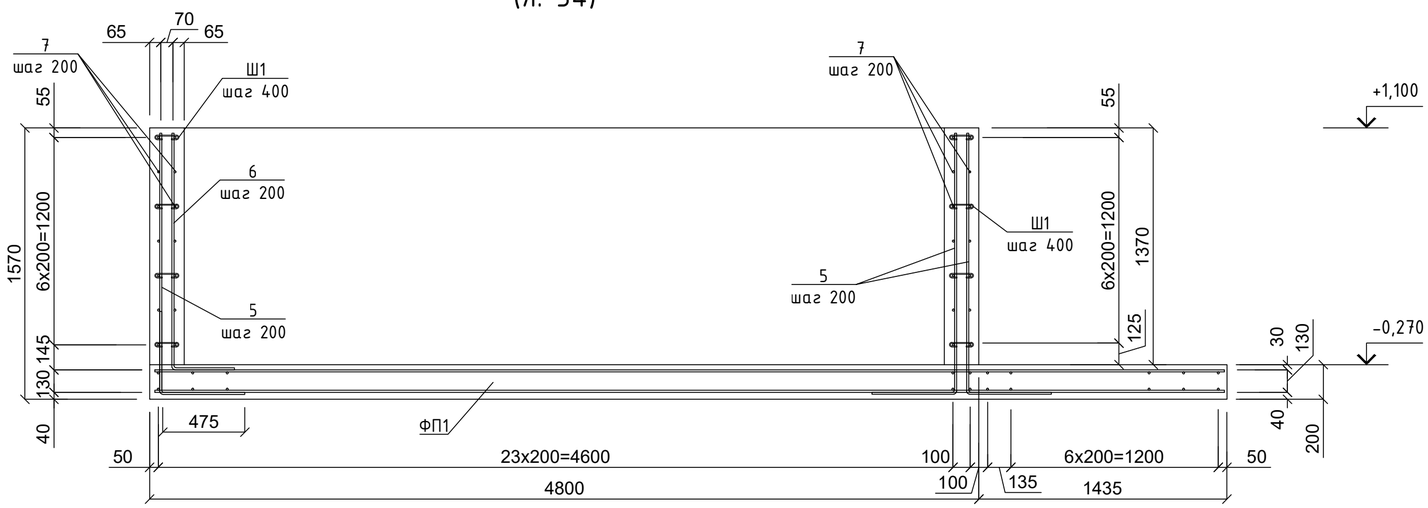

1. Грунт перед устройством фундамента под вход тщательно уплотнить послойным трамбованием. Плотность сухого грунта после трамбования должна быть не менее 1,6 тс/м2.
2. Под фундаментной плитой выполнить бетонную подготовку из бетона марки В 7,5 - 100мм.
3. Поверхности ж/б элементов, соприкасающиеся с грунтом, покрыть горячим битумом за 2 раза по холодной битумной грунтовке.
4. Расход материала на подпорную стену ПС1 и фундаментную плиту ФП1 см. на л. 34

						20001-1-АС		
						Многоэтажные многоквартирные жилые дома со встроенными помещениями соцкультбыта и надземной автостоянкой по ул. Неделина в г. Липецк		
Изм.	Кол. уч.	Лист	№ док.	Подпись	Дата			
Разработал		Зекунова			09.22	25 этажное жилое здание №1	Стадия	Лист	Листов
Проверил		Захаров			09.22		Р	35	
ГИП		Кретова			09.22				
Нормоконтроль		Щеголева			09.22	Подпорная стена ПС1 (Опалубка, армирование)	ООО "АрхСтудия-В"		
ГАП		Высоцкий			09.22				

Согласовано

Взам. инв. №

Подп. и дата

Инв. № подл.

Формат А2

Ог1

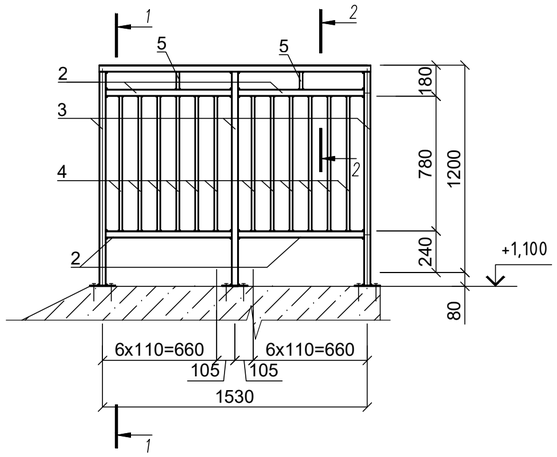

Ог2

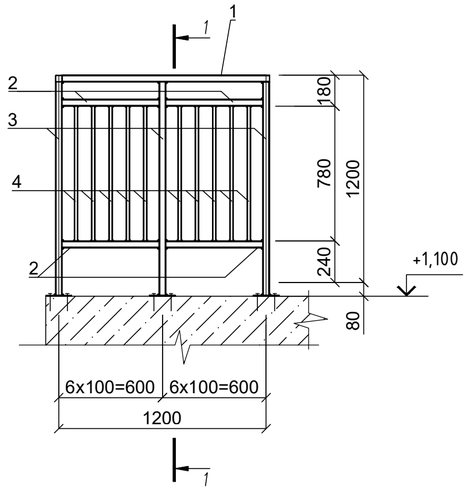

Ог4

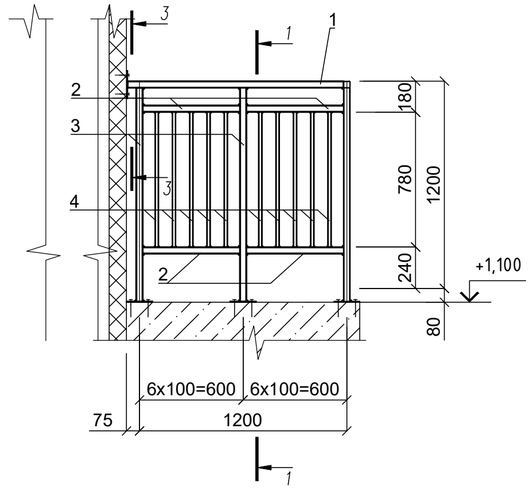

Ог3

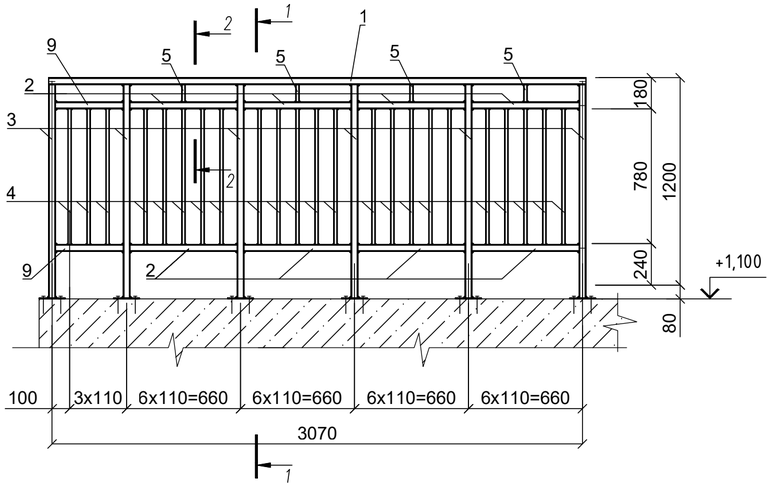

1 - 1

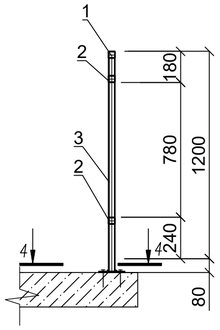

2 - 2

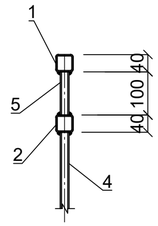

3 - 3

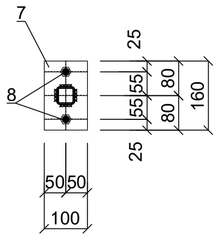

4 - 4

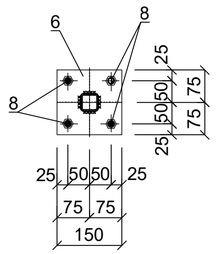

Ог5

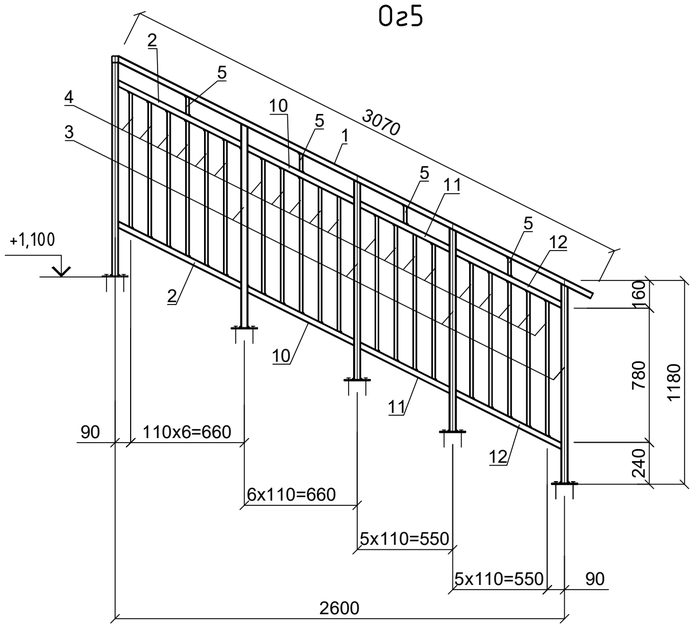

Спецификация на 1 элемент конструкции (начало)

Марка Поз.	Обозначение	Наименование	Кол.	Масса, ед.,кг	Примеча -ние
		Ограждение Ог1			
1	ГОСТ8639-82	□40х40х3, L=1570	1	5,30	
2	ГОСТ8639-82	□40х40х3, L=725	4	2,44	
3	ГОСТ8639-82	□40х40х3, L=1240	3	4,20	
4	ГОСТ8639-82	□20х20х2, L=780	12	0,84	
5	ГОСТ8639-82	□20х20х2, L=100	2	0,11	
6	ГОСТ19903-2015	-150х6, L=150	3	1,06	
8		Болт ОМАХ, М12х100	12	0,09	
		Ограждение Ог2			
1	ГОСТ8639-82	□40х40х3, L=1200	1	4,00	
2	ГОСТ8639-82	□40х40х3, L=560	4	1,90	
3	ГОСТ8639-82	□40х40х3, L=1240	2	4,20	
4	ГОСТ8639-82	□20х20х2, L=780	10	0,84	
6	ГОСТ19903-2015	-150х6, L=150	2	1,06	
8		Болт ОМАХ, М12х100	8	0,09	
		Ограждение Ог3			
1	ГОСТ8639-82	□40х40х3, L=3110	1	10,40	
2	ГОСТ8639-82	□40х40х3, L=560	8	1,90	
3	ГОСТ8639-82	□40х40х3, L=1240	6	4,20	
4	ГОСТ8639-82	□20х20х2, L=780	23	0,84	
5	ГОСТ8639-82	□20х20х2, L=100	4	0,11	
6	ГОСТ19903-2015	-150х6, L=150	6	1,06	
9	ГОСТ8639-82	□40х40х3, L=390	2	1,30	
8		Болт ОМАХ, М12х100	24	0,09	
		Ограждение Ог4			
1	ГОСТ8639-82	□40х40х3, L=1255	1	4,20	
2	ГОСТ8639-82	□40х40х3, L=560	4	1,90	
3	ГОСТ8639-82	□40х40х3, L=1240	2	4,20	
4	ГОСТ8639-82	□20х20х2, L=780	10	0,84	
6	ГОСТ19903-2015	-150х6, L=150	2	1,06	
7	ГОСТ19903-2015	-160х6, L=100	3	0,75	
8		Болт ОМАХ, М12х100	8	0,09	

Спецификация на 1 элемент конструкции (окончание)

Марка Поз.	Обозначение	Наименование	Кол.	Масса, ед.,кг	Примеча -ние
		Ограждение Ог5 (шт.2)			
1	ГОСТ8639-82	□40х40х3, L=3070	1	10,30	
2	ГОСТ8639-82	□40х40х3, L=790	2	2,65	
3	ГОСТ8639-82	□40х40х3, L=1140	4	3,80	
4	ГОСТ8639-82	□20х20х2, L=780	20	0,84	
5	ГОСТ8639-82	□20х20х2, L=100	4	0,11	
6	ГОСТ19903-2015	-150х6, L=150	4	1,06	
10	ГОСТ8639-82	□40х40х3, L=685	2	2,30	
11	ГОСТ8639-82	□40х40х3, L=575	2	1,90	
12	ГОСТ8639-82	□40х40х3, L=680	2	2,30	
8		Болт ОМАХ, М12х100	16	0,09	

1. Сварку производить электродами типа Э42 ГОСТ 9467-75 в соответствии с ГОСТ 5264-80. Высота швов равна наименьшей из толщин свариваемых элементов .
2. Прокатные профили окрасить эмалью ПФ-115 по ГОСТ 64650-76* за два раза по слою грунтовки ГФ-021 по ГОСТ 25129-82*.
3. Анкерные болты ОМАХ (12х100) устанавливать в предварительно просверленные отверстия 12 мм в пластине (поз. 7; 6), кирпичной кладке и подпорной плите.
4. Ограждения замаркированы на л. 33.

Изм.	Кол. уч.	Лист	№ док.	Подпись	Дата	20001-1-АС		
						Многоэтажные многоквартирные жилые дома со встроенными помещениями соцкультбыта и надземной автостоянкой по ул. Неделина в г. Липецк		
Разработал		Зекунова			09.22	25 этажное жилое здание №1	Стадия	Лист	Листов
Проверил		Захаров			09.22		Р	36	
ГИП		Кретова			09.22				
Нормоконтроль		Щеголева			09.22	Ограждения крыльца входа	ООО "АрхСтудия-В"		
ГАП		Высоцкий			09.22				

Согласовано

Взам. инв. №

Подп. и дата

Инв. № подл.

Формат А2

Схема расположения элементов лестницы в осях Ж/1 – И/1

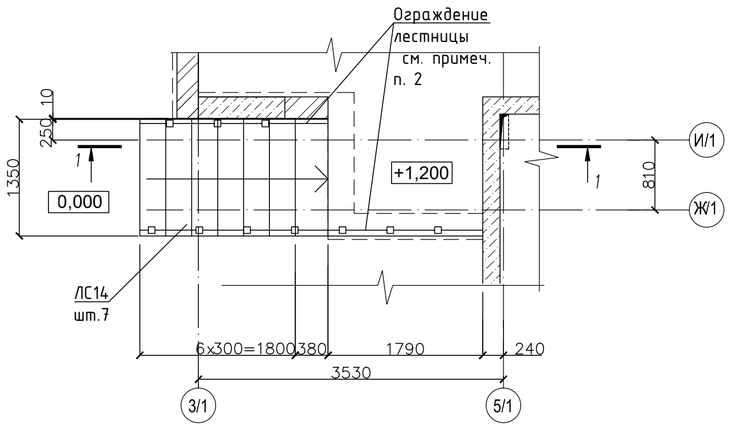

Схема расположения элементов лестницы в осях Д/1 – Г/1

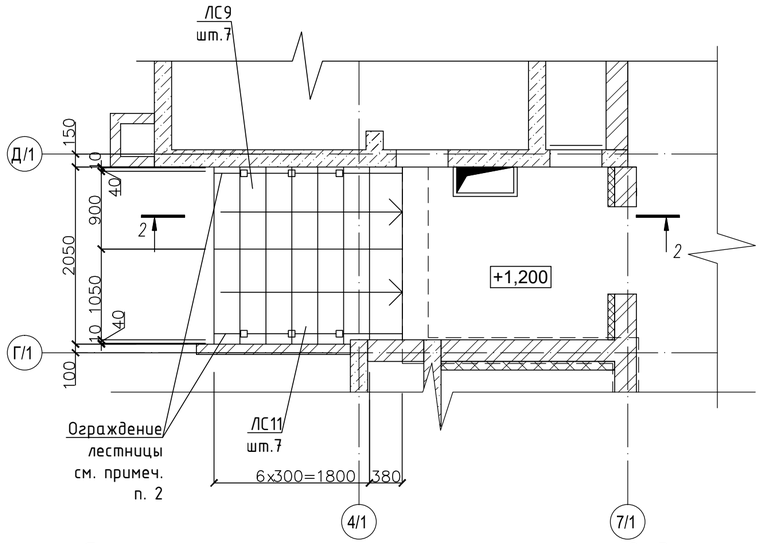

Спецификация

Марка Поз.	Обозначение	Наименование	Кол.	Масса, ед.,кг	Примеча -ние
ЛС 14	ГОСТ 8717-2016	ЛС 14	7	100,00	
ЛС 11	ГОСТ 8717-2016	ЛС 11	7	87,00	
ЛС 9	ГОСТ 8717-2016	ЛС 9	7	74,00	

Схема расположения кирпичных косоуров для лестницы в осях Ж/1 – И/1

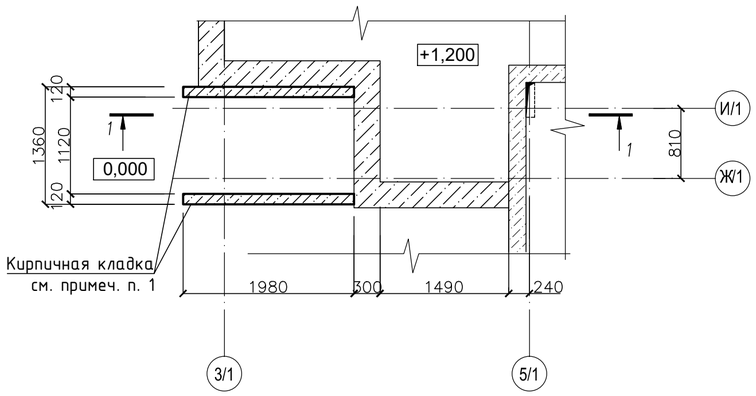

Схема расположения кирпичных косоуров для лестницы в осях Д/1 – Г/1

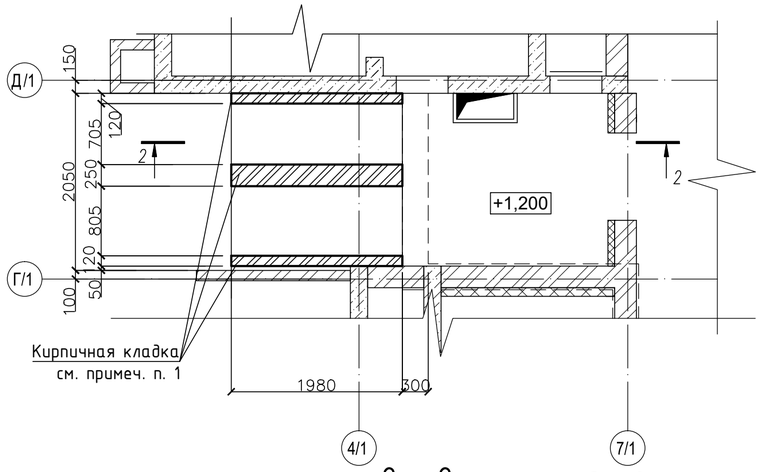

1. Кирпичные косоуры выполнить силикатного кирпича КР-р-по 250х120х65/1Нф/100/2,0/25 на цементном растворе М100 с армирующими сетками Ф4Вр1 с ячейкой 50х50 через 4 ряда кладки.

2. Ограждения лестниц и площадок выполнить из нержавеющей стали по индивидуальному дизайн-проекту заказчика h=1200мм и должно выдерживать нагрузку 0,3 кН/м.

1 – 1

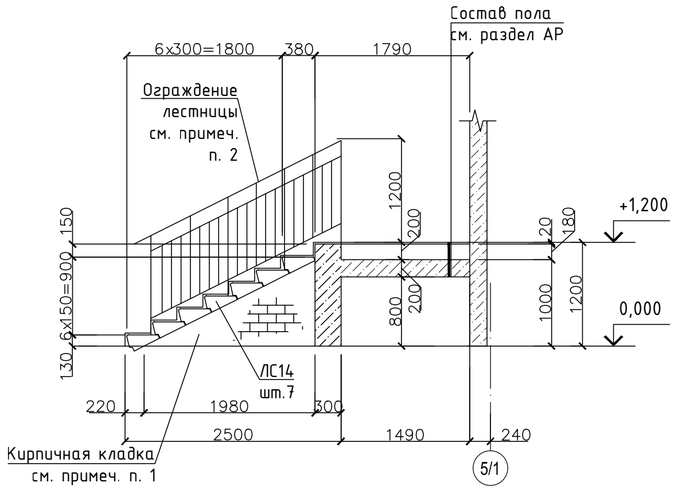

2 – 2

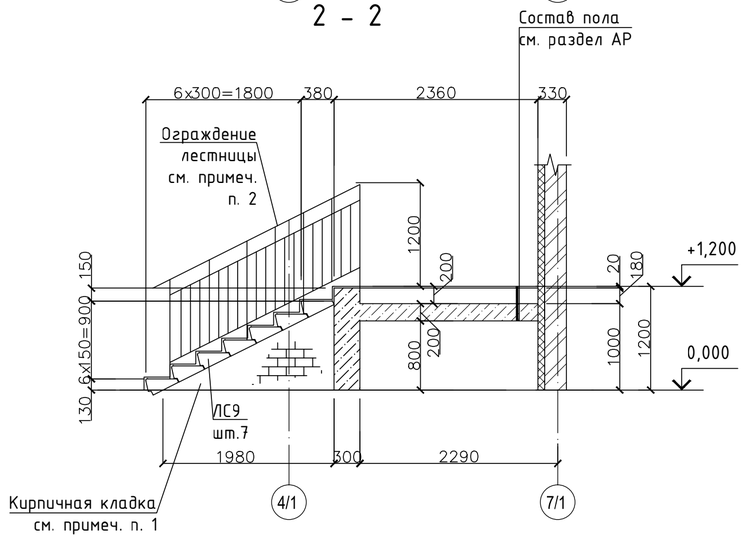

Изм.	Кол. уч.	Лист	№ док.	Подпись	Дата	20001-1-АС		
						Многоэтажные многоквартирные жилые дома со встроенными помещениями социультбыта и надземной автостоянкой по ул. Неделина в г. Липецк		
Разработал		Зекунова			09.22	25 этажное жилое здание №1	Стадия	Лист	Листов
Проверил		Захаров			09.22		Р	37	
ГИП		Кретова			09.22	Схема расположения элементов лестницы в осях Ж/1 – И/1. Схема расположения элементов лестницы в осях Д/1 – Г/1	ООО "АрхСтудия-В"	
Нормоконтроль		Щеголева			09.22			
ГАП		Высоцкий			09.22			

Согласовано

Взам. инв. №

Подп. и дата

Инв. № подл.

Формат А2