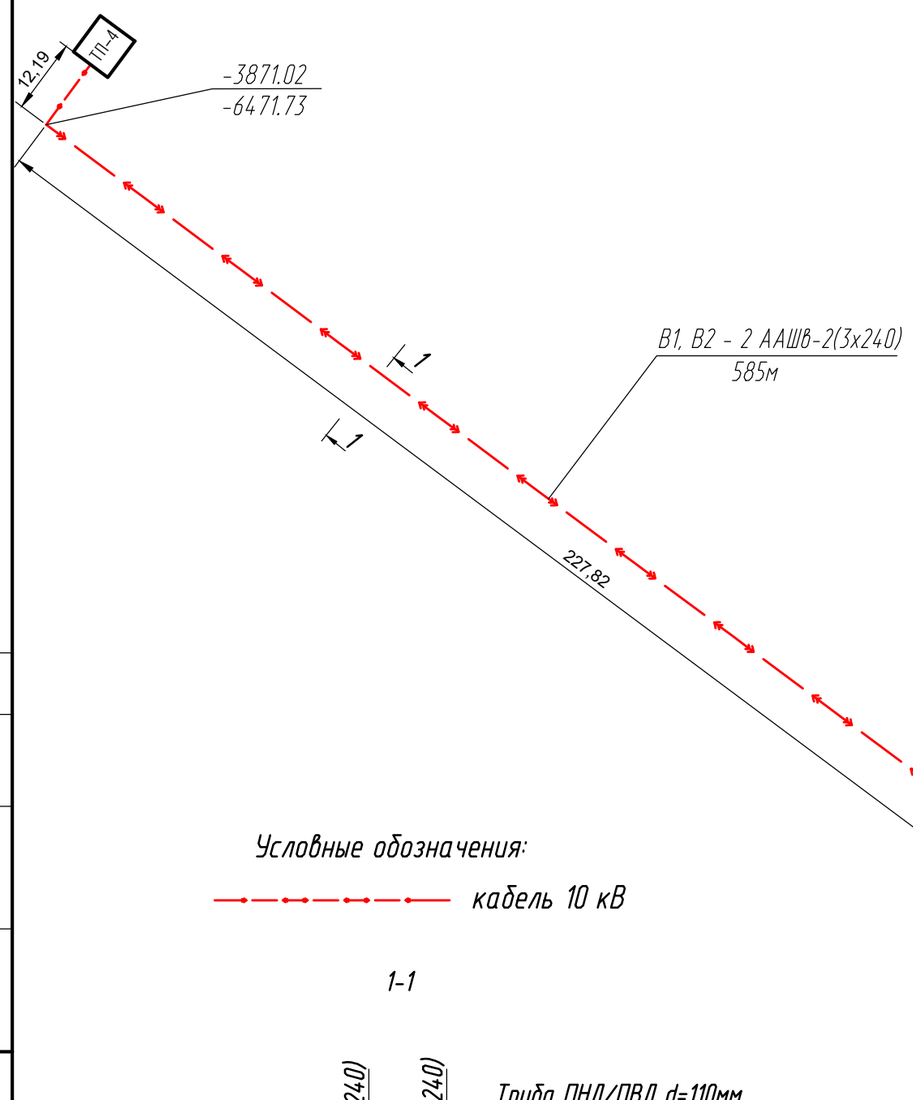

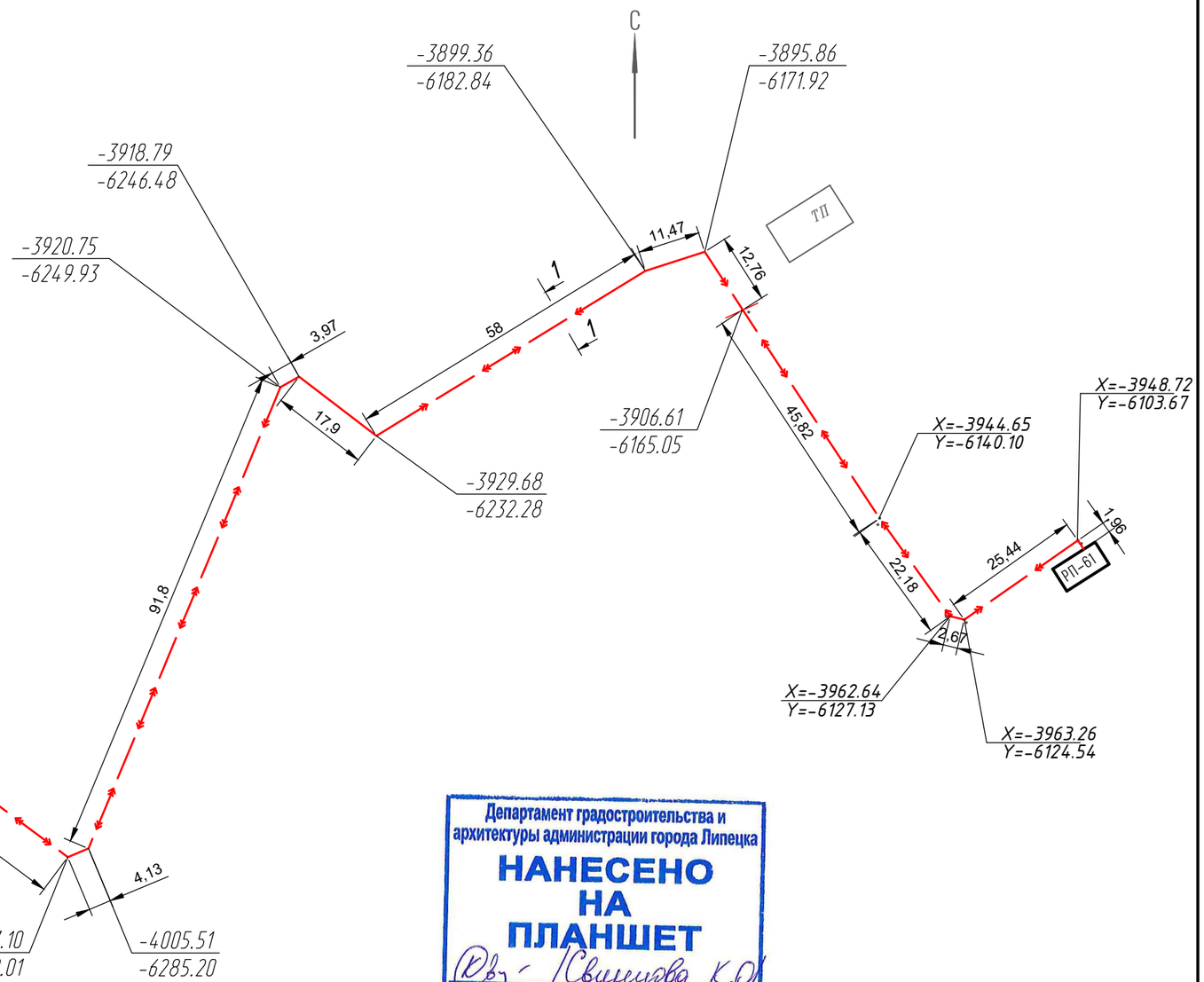

Условные обозначения:

кабель 10 кВ

1-1

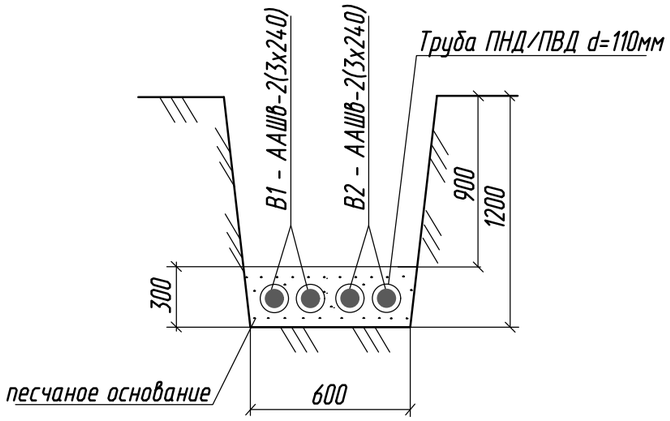

Департамент градостроительства и архитектуры администрации города Липецка
НАНЕСЕНО НА ПЛАНШЕТ
(подпись) Свиридова К.О.

Изм.	Кол.уч.	Лист	N док.	Подп.	Дата	285-23-ИС1			
						Электроснабжение группы многоквартирных жилых домов по адресу: Липецкая область, г. Липецк, Октябрьский округ, 32, 33 микрорайоны			
Разраб.		Степанов			04.25г.		Стадия	Лист	Листов
								1	
Н. контр.		Дубинин			04.25г.	Исполнительная схема КЛ-10 кВ	ООО "Электропроф"		

Согласовано

Взам. инв. N

Подп. и дата

Инв. N подл.

Формат А3