ОРЕЛПРОЕКТ

ОБЩЕСТВО С ОГРАНИЧЕННОЙ ОТВЕТСТВЕННОСТЬЮ
"ОРЕЛПРОЕКТ"

Член ассоциации "Саморегулируемая организация Гильдия архитекторов и проектировщиков" (ГАП СРО) ИНН 7710477231

Здание магазина, расположенное на земельном участке с кадастровым номером 57:25:0020901:48 по адресу: г. Орёл, Карачевское шоссе, 112б

РАБОЧАЯ ДОКУМЕНТАЦИЯ

Водопровод и канализация

35-25-ВК

Главный инженер проекта Грачев Н. Н.

2026 г.

© ООО "ОРЕЛПРОЕКТ" ИНН 5700008967

Формат А3А

ВЕДОМОСТЬ РАБОЧИХ ЧЕРТЕЖЕЙ ОСНОВНОГО КОМПЛЕКТА

Лист	Наименование	Примечание
1	Общие данные	
2	План этажа. Системы В1, Т3	
3	Фрагмент плана этажа между осями А-В и осями 8-11. Система К1	
4	Схема систем В1, Т3	
5	Схема системы К1	

ВЕДОМОСТЬ ССЫЛОЧНЫХ И ПРИЛАГАЕМЫХ ДОКУМЕНТОВ

Обозначение	Наименование	Примечание
	Прилагаемые документы	
35-25-ВК-ВК.СО	Спецификация оборудования, изделий и материалов	На 4 листах
35-25-ВК.АС	Опоры трубопроводов	Альбом

Основные показатели по чертежам водопровода и канализации

Наименование системы	Потребный напор на вводе, м	Расчетный расход				Установл. мощность электро-двиг., кВт	Примечание
		$м^3$/сут	$м^3$/ч	л/с	При пожаре, л/с		
Водоснабжение	17	2,325	2,395	1,1	5,2		
в том числе технологические нужды теплогенераторной		1,0	1,0	-			
Канализация		1,625	1,695	2,7			
в том числе технологические нужды теплогенераторной		0,3	0,3	-			

Согласовано

Группа ЭиС	Батрцков	04.26
Группа АР	Эдькова	04.26
Группа КР	Кузнецов	04.26
Группа ОВ	Тарапенко	04.26

Взам. инв. №

Подпись и дата

Инв. № подл.

Общие указания (начало)

Проект разработан на основании задания на проектирование и в соответствии с требованиями:
- СП 30.13330.2020 "Внутренний водопровод и канализация зданий";
- СП 73.13330.2016 "Внутренние санитарно-технические системы зданий";
- СП 40-101-96 "Проектирование и монтаж трубопроводов из полипропилена «Рандом сополимер»";
- СП 40-102-2000 "Проектирование и монтаж трубопроводов систем водоснабжения и канализации из полимерных материалов";
- СП 40-107- 2003 "Проектирование, монтаж и эксплуатация систем внутренней канализации из полипропиленовых труб";
- Федеральным законом № 384-ФЗ "Технический регламент о безопасности зданий и сооружений";
- Федеральным законом Российской Федерации от 22 июля 2008 г. № 123-ФЗ "Технический регламент о требованиях пожарной безопасности".
- условий подключения № от , выданных МПП ВКХ «Орелводоканал».

Здание оборудуется следующими санитарно-техническими системами:

а) внутреннего хозяйственно-питьевого-противопожарного водоснабжения;

б) горячего водоснабжения;

в) внутренней бытовой канализации.

Хозяйственно-питьевого-противопожарное водоснабжение здания магазина предусмотрено от проектируемой сети хозяйственно-питьевого водопровода диаметром 110 мм.

На вводе сети хозяйственно-питьевого-противопожарного водопровода, в теплогенераторной, устанавливается водомерный узел со счетчиком холодной воды крыльчатым номинальным диаметром 20 мм (Qn=2,5 $м^3$/ч, класс В, Рп=1,6 МПа).

Проектом предусматривается внутреннее пожаротушение с расходом 2,6 л/с (1 струя).

Для внутреннего пожаротушения здания магазина устанавливаются пожарные краны.

При возникновении пожара, от кнопок, установленных у пожарных кранов, подается сигнал на открытие задвижки с электроприводом, установленной на обводной линии водомерного узла в теплогенераторной.

Горячее водоснабжение предусмотрено от электрического водонагревателя Ariston VELIS TECH INOX PW ABSE 30 (N=2,5 кВт, U=220 В).

Отвод бытовых сточных вод от здания магазина предусматривается в проектируемый выгреб (см. раздел НВК).

Монтаж систем водоснабжения и канализации производить в соответствии с главами СП 73.13330.2016, СП 40-102-2000, СП 40-107-2003, ВСН 47-96.

К монтажу приняты трубы:

Системы холодного и горячего водоснабжения:
- магистральные трубопроводы из стальных водогазопроводных оцинкованных труб по ГОСТ 3262-75*;
- подводки к санитарным приборам в сан. узлах из полипропиленовых труб PN 20 SDR 6,0, армированных стекловолокном по ГОСТ 32415-2013.

Система бытовой канализации:
- стояк и участки трубопровода над полом из полипропиленовых канализационных раструбных труб по ГОСТ 32414-2013;
- выпуск и трубопроводы под полом из канализационных полипропиленовых раструбных труб класса жесткости SN8 по ГОСТ Р 54475-2011.

В местах прохода через строительные конструкции, полипропиленовые водопроводные и канализационные трубы необходимо прокладывать в гильзах.

Изоляцию магистральных трубопроводов системы холодного водоснабжения и опусков к пожарным кранам производить трубками из полиэтиленовой пены по ГОСТ Р 56729-2015 толщиной 13 мм.

В местах нарушения цинкового покрытия стальных трубопроводов при транспортировке и слесарных работах произвести восстановление цинкового покрытия наружной поверхности краской, содержащей 94% цинковой пыли (по массе) и 6% синтетического связующего вещества (полистерина, хлорированного каучука, эпоксидной смолы).

Прокладку канализационных трубопроводов выполнять согласно СП 40-107-2003. В качестве креплений трубопроводов, расположенных над полом, использовать сантехнические хомуты с резиновой прокладкой.

Зазоры между трубопроводами и гильзами в перегородках, должны быть тщательно заделаны. Конструкции заделок принять согласно узлов представленных в проекте. Пределы огнестойкости узлов пересечения принять не ниже указанных на чертежах.

Зазоры между трубопроводами и гильзами в перегородках санитарных узлов заделать с двух сторон сантехническим герметиком слоем толщиной 6 мм.

Указанные в проекте противопожарные составы в проходках строительных конструкций могут быть заменены на аналогичные со сходными техническими характеристиками. Конструкции узлов проходок принять по рекомендациям завода-изготовителя применяемого противопожарного состава.

Изм.	Кол.уч.	Лист	№ док.	Подпись	Дата
Разраб.		Грачиков			04.26
Проверил		Денисова			04.26
Рук. гр.		Грачиков			04.26
Н. контр.		Грачиков			04.26
ГИП		Грачев			04.25

35-25-ВК

Здание магазина, расположенное на земельном участке с кадастровым номером 57:25:0020901:48 по адресу: г. Орёл, Карачевское шоссе, 112б

Здание магазина	Стадия	Лист	Листов
	Р	1	5
Общие данные (начало)	ООО "ОРЕЛПРОЕКТ"		

Формат А3

План этажа

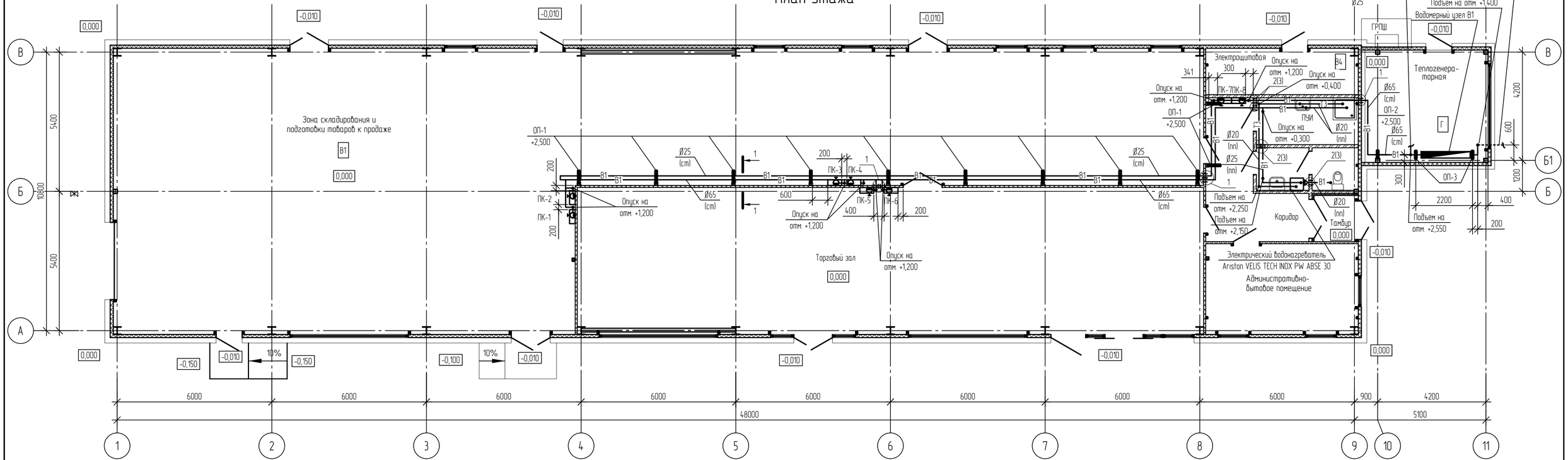

1-1

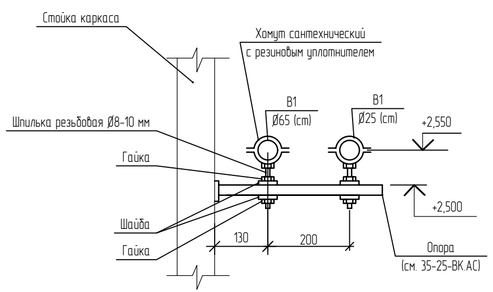

1 / Е15

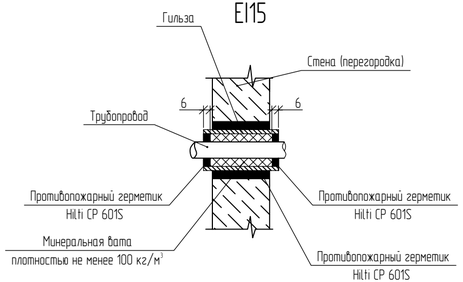

ПРИМЕЧАНИЕ

Пожарные шкафы для ПК-1..6 установить на подставки.

Изм.	Кол.уч.	Лист	№ док.	Подпись	Дата	35-25-ВК		
						Здание магазина, расположенное на земельном участке с кадастровым номером 57:25:0020901:48 по адресу: г. Орел, Карачевское шоссе, 112б		
Разраб.		Грачиков			04.26	Здание магазина	Стадия	Лист	Листов
Проверил		Денисова			04.26		Р	2	
Рук. гр.		Грачиков			04.26				
Н. контр.		Грачиков			04.26	План этажа. Системы В1, Т3	ООО "ОРЕЛПРОЕКТ"		

Взам. инв. №

Подпись и дата

Инв. № подл.

Формат А4х3

Фрагмент плана этажа между осями А-В и осями 8-11

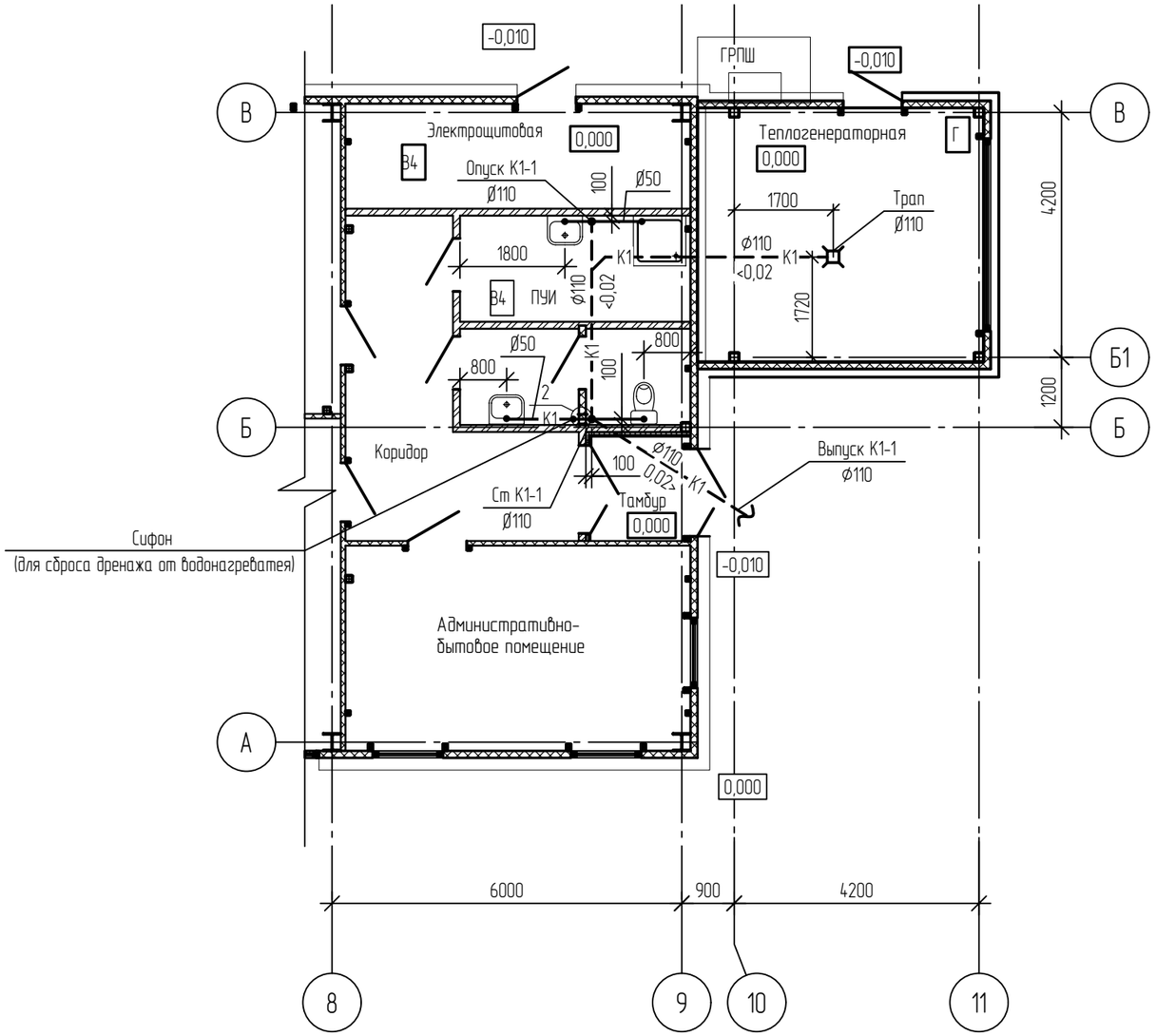

2

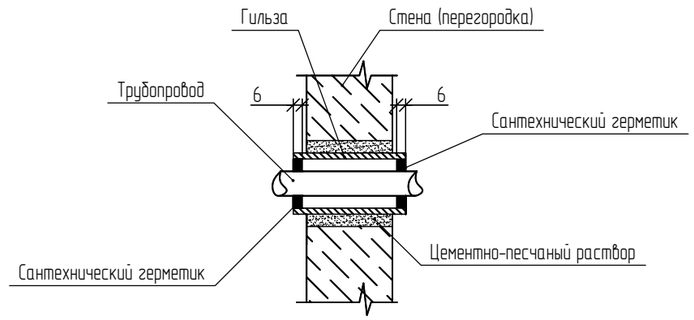

Взам. инв. №	
Подпись и дата	
Инв. № подл.	

Изм.	Кол.уч.	Лист	№ док.	Подпись	Дата
Разраб.		Грачиков			04.26
Проверил		Денисова			04.26
Рук. гр.		Грачиков			04.26
Н. контр.		Грачиков			04.26

35-25-ВК

Здание магазина, расположенное на земельном участке с кадастровым номером 57:25:0020901:48 по адресу: г. Орёл, Карачевское шоссе, 112б

Здание магазина	Стадия	Лист	Листов
	Р	3	

Фрагмент плана этажа между осями А-В и осями 8-11. Система К1.

ООО "ОРЕЛПРОЕКТ"

Формат А3

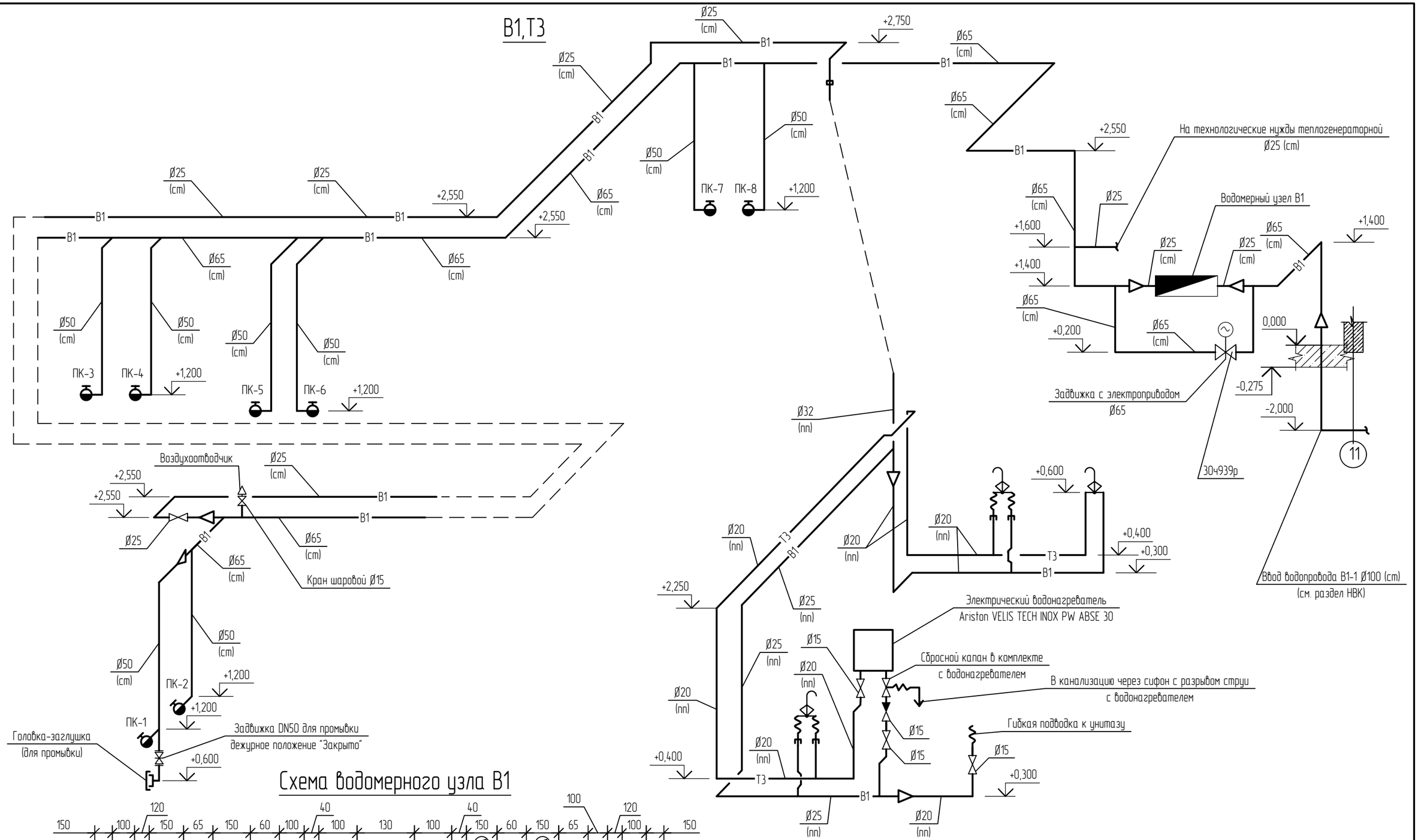

Взам. инв. №	
Подпись и дата	
Инв. № подл.	

Изм.	Кол.уч.	Лист	№ док.	Подпись	Дата
Разраб.		Грачиков			04.26
Проверил		Денисова			04.26
Рук. гр.		Грачиков			04.26
Н. контр.		Грачиков			04.26

35-25-ВК

Здание магазина, расположенное на земельном участке с кадастровым номером 57:25:0020901:48 по адресу: г. Орёл, Карачевское шоссе, 112б

Здание магазина	Стадия	Лист	Листов
	Р	4	
Схема систем В1, Т3	ООО "ОРЕЛПРОЕКТ"		

Формат А3

К1

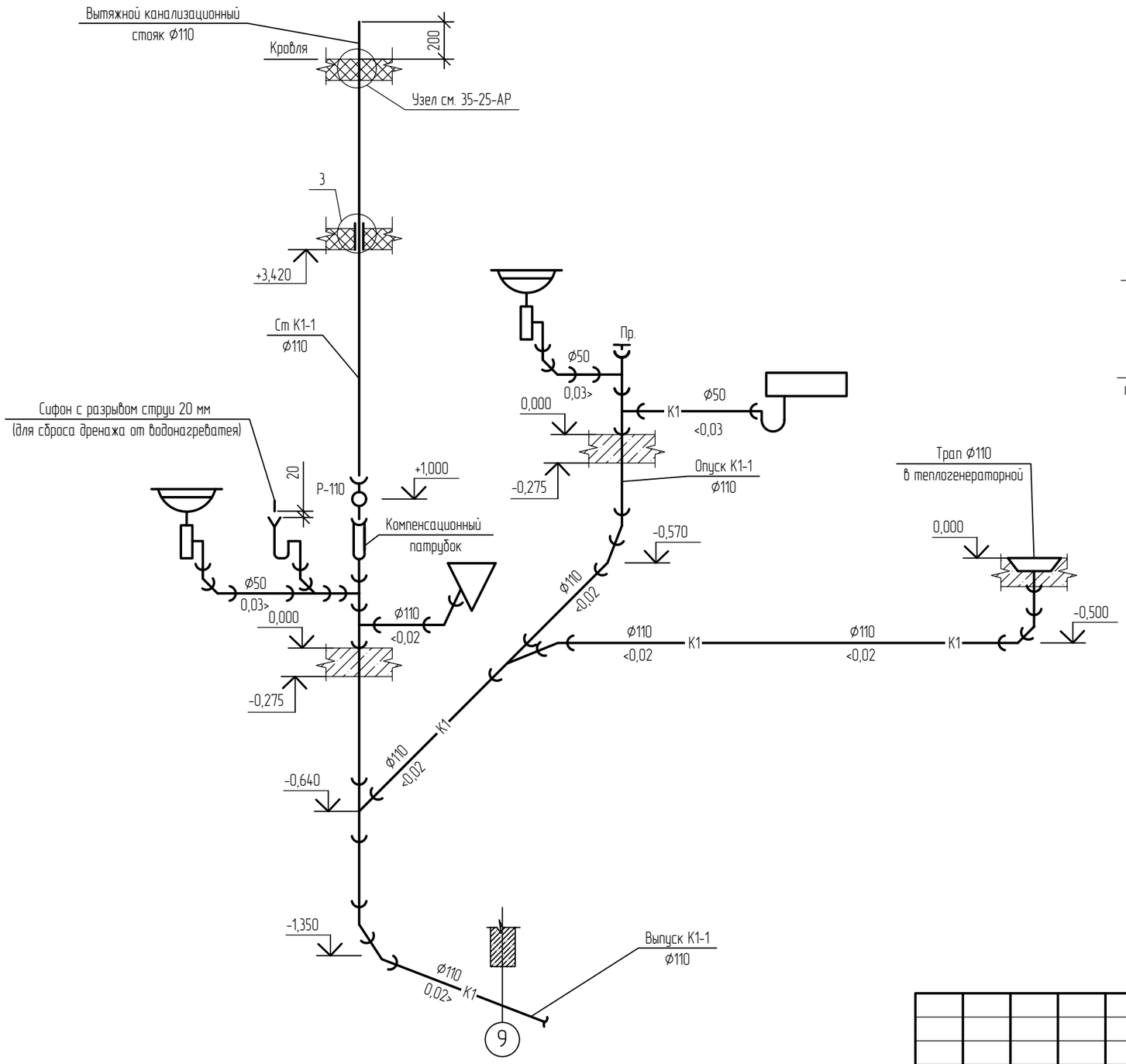

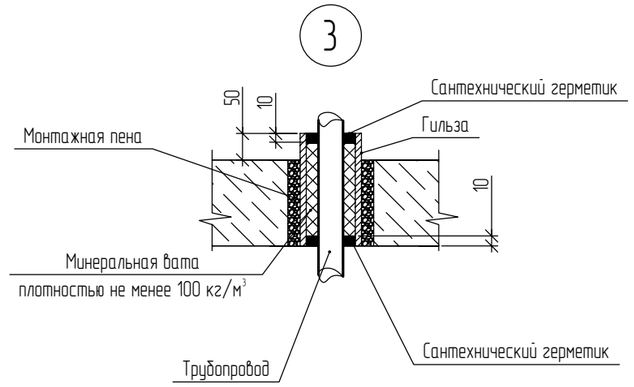

Изм.	Кол.уч.	Лист	№ док.	Подпись	Дата
Разраб.		Грачиков			04.26
Проверил		Денисова			04.26
Рук. гр.		Грачиков			04.26
Н. контр.		Грачиков			04.26

35-25-ВК

Здание магазина, расположенное на земельном участке с кадастровым номером 57:25:0020901:48 по адресу: г. Орёл, Карачевское шоссе, 112б

Здание магазина	Стадия	Лист	Листов
	Р	5	
Схема системы К1	ООО "ОРЕЛПРОЕКТ"		

Взам. инв. №

Подпись и дата

Инв. № подл.

Формат А3

Позиция	Наименование и техническая характеристика	Тип, марка, обозначение документа, опросного листа	Код оборудования, изделия, материала	Завод-изготовитель	Единица измерения	Коли-чество	Масса единицы	Примечание
1	2	3	4	5	6	7	8	9
	Водопровод В1							
1	Счетчик холодной воды крыльчатый Qn=2,5 $м^3$/ч, класса В, Pn=1,6 МПа Ø20	ГОСТ Р 50601-93			шт	1		
2	Кран шаровой 11Б27п1 Pn40 бр/нр бабочка никель, серия Standart Ø15	ГОСТ 21345-2005		""Бологовский Арматурный завод" Тверская обл., г. Бологое	шт	2		
3	Кран шаровой 11Б27п1 Pn40 бр/бр рычаг никель, серия Standart Ø25	ГОСТ 21345-2005		""Бологовский Арматурный завод" Тверская обл., г. Бологое	шт	2		
4	Фильтр сетчатый косой с пробкой латунный, ячейка 300 мкм, Pn=1,6 МПа Ø25	ГОСТ 24856-2014			шт	1		
5	Клапан обратный пружинный латунный муфтовый Pn=1,6 МПа Ø25	ГОСТ 27477-87			шт	1		В составе
6	Манометр тангенсальный (диапазон измерений 0....10 бар) Øк80	ГОСТ 2405-88			шт	2		водомерного узла
7	Кран трехходовой для манометра вн-вн	M.G1.2.M.G1.2вн.вн.			шт	2		
8	Задвижка чугунная фланцевая с обрезиненным клином 30ч939р Pn=1,6 МПа Ø65							
	с электроприводом многооборотным Э.М-А-70/24 СИБЗТА 220В			ООО "Сибирский завод трубопроводной арматуры"	шт	1		
9	Шкаф пожарный ШП-К-О-Пульс-320НОК ЕВРО навесной, открытый, красный	ГОСТ Р 51844-2009			шт	8		
10	Подставка под ШП-К-О-Пульс-320 540х160х230 мм, красная			НПО "Пульс" г. Москва	шт	6		
11	Вентиль чугунный 51 мм угловой 125° РПТК-50 Ø50	ГОСТ Р 53278-2009		НПО "Пульс" г. Москва	шт	8		
12	Головка муфтовая напорная ГМ-50 Ø50	ГОСТ Р 53278-2009			шт	9		
13	Головка рукавная напорная ГР-50 Ø50	ГОСТ Р 53278-2009			шт	16		
14	Головка заглушка ГЗ-50 Ø50	ГОСТ Р 53278-2009			шт	1		
15	Рукав пожарный напорный L=20 м Ø50	ГОСТ Р 51049-2019			шт	8		
16	Ствол распылительный с перекрывающим устройством, диаметром спрыска 16 мм СРК-50 Ø50	ГОСТ 9923-2021			шт	8		
17	Огнетушитель ОП-5 з АВСЕ	ГОСТ Р 51057-2001			шт	8		
18	Кран шаровой 11Б27п1 Pn40 бр/нр бабочка никель, серия Standart Ø15	ГОСТ 21345-2005		"Бологовский Арматурный завод" Тверская обл., г. Бологое	шт	3		
19	Кран шаровой 11Б27п1 Pn40 бр/бр рычаг никель, серия Standart Ø25	ГОСТ 21345-2005		"Бологовский Арматурный завод" Тверская обл., г. Бологое	шт	1		
20	Клапан обратный пружинный латунный муфтовый Pn=1,6 МПа Ø15	ГОСТ 27477-87			шт	1		
21	Воздухоотводчик автоматический муфтовый латунный PN=1,0 МПа, Tмакс. = 110 °С, Ø15	ГОСТ 24856-2014			шт	1		

Взам. инв. №

Подп. и дата

Инв. № подл.

Изм.	Кол.уч.	Лист	№док.	Подп.	Дата
Разраб.		Грачиков			04.26
Проверил		Денисова			04.26
Рук. гр.		Грачиков			04.26
Н. контр.		Грачиков			04.26

35-25-ВК.СО

Здание магазина, расположенное на земельном участке с кадастровым номером 57:25:0020901:48 по адресу: г. Орёл, Карачевское шоссе, 112б

Здание магазина

Стадия	Лист	Листов
Р	1	4

Спецификация оборудования, изделий и материалов

ООО "ОРЕЛПРОЕКТ"

Формат А3А

Поз.	Наименование и техническая характеристика	Тип, марка, обозначение документа, опросного листа	Код продукции	Поставщик	Единица изме-рения	Коли-чество	Масса 1 ед., кг	Примечание
1	2	3	4	5	6	7	8	9
22	Задвижка чугунная фланцевая с ообрезиненным клином Рп=1,6 МПа Ø50	ГОСТ 5762-2022		ООО "Сибирский завод трубопроводной арматуры"	шт	1		
23	Гибкая подводка для воды ELKA серия ЛЮКС, ВР/НР 1/2"-1/2" 60 см		Арт. EL.LK.102.33.0060	ООО «ЛЮКС ЛК» Московской обл. г. Подольск,	шт	1		Для подключения унитаза
24	Одинарная опора (клипса) Ø20 мм	ГОСТ Р 52134-2003			шт	20		
25	Одинарная опора (клипса) Ø25 мм	ГОСТ Р 52134-2003			шт	10		
26	Хомут сантехнический 1/2" со шпилькой	ГОСТ 24140-80			шт	3		
27	Хомут сантехнический 1" со шпилькой	ГОСТ 24140-80			шт	1		
28	Хомут сантехнический 2" со шпилькой	ГОСТ 24140-80			шт	8		
29	Хомут сантехнический 2 1/2" со шпилькой	ГОСТ 24140-80			шт	18		
30	Труба 40 х 3,0 L=150 мм	ГОСТ 3262-75*			шт	1	0,5	Гильзы на трубе Ø20 (пп)
31	Труба 65 х 3,2 L=150 мм	ГОСТ 3262-75*			шт	3	0,86	Гильзы на трубе Ø25
32	Труба 80 х 3,5 L=150 мм	ГОСТ 3262-75*			шт	2	1,1	Гильзы на трубе Ø50
33	Труба 100 х 4,0 L=150 мм	ГОСТ 3262-75*			шт	3	1,63	Гильзы на трубе Ø65
34	Труба полипропиленовая, армированная стекловолокном PN 20 SDR 6,0 Ø20	ГОСТ 32415-2013			м	10		
35	Труба полипропиленовая, армированная стекловолокном PN 20 SDR 6,0 Ø25	ГОСТ 32415-2013			м	10		
36	Труба полипропиленовая, армированная стекловолокном PN 20 SDR 6,0 Ø32	ГОСТ 32415-2013			м	1		
37	Труба стальная водогазопроводная Ц-25 х 3,2	ГОСТ 3262-75*			м	32	2,46	
38	Труба стальная водогазопроводная Ц-50 х 3,5	ГОСТ 3262-75*			м	20	12,51	
39	Труба стальная водогазопроводная Ц-65 х 4,0	ГОСТ 3262-75*			м	50	7,26	
40	Труба стальная водогазопроводная Ц-100 х 4,5 в антикоррозийной изоляции усиленного типа	ГОСТ 3262-75*			м	3	18,34	Ввод
41	Трубки из полиэтиленовой пены d=35/13	ГОСТ Р 56729-2015			м	32		
42	Трубки из полиэтиленовой пены d=60/13	ГОСТ Р 56729-2015			м	20		
43	Трубки из полиэтиленовой пены d=76/13	ГОСТ Р 56729-2015			м	50		
44	Сантехнический силиконовый герметик	ГОСТ 25621-83			шт	1		Объем упаковки 0,3 л
45	Противопожарный силиконовый герметик Hilti CP601S			Hilti	шт	2		Объем упаковки 0,31 л
46	Минераловатная плита ПЖ-100(НГ) плотностью 100 кг^3/м	ГОСТ 9573-2012			м^3	0,002		
47	Опора ОП-1	35-25-ВК.АС			шт	11		
48	Опора ОП-2	35-25-ВК.АС			шт	1		
49	Опора ОП-3	35-25-ВК.АС			шт	2		

Взам. инв. №

Подпись и дата

Инв. № подл.

Поз.	Наименование и техническая характеристика	Тип, марка, обозначение документа, опросного листа	Код продукции	Поставщик	Единица изме-рения	Коли-чество	Масса 1 ед., кг	Примечание
1	2	3	4	5	6	7	8	9
	Водопровод Т3							
1	Электрический водонагреватель Ariston VELIS TECH INOX PW ABSE 50 (N=2,5 кВт, U=220 В)			компания "Аристон"	шт	1		
2	Смеситель для умывальника См-УмОЦБА	ГОСТ 25809-2016			шт	2		
3	Смеситель для мойки См-МДРНА	ГОСТ 25809-2016			шт	1		
4	Гибкая подводка для смесителя ELKA, серия ПРОФИ, ВР/НР, 1/2"-М10-35*46, 60см. (пара) 60 см		Арт. EL.PF.106.31.0060	ООО «ЛЮКС ЛК» Московской обл. г. Подольск,	шт	1		
5	Кран шаровой 11Б27п1 Рп40 вр/нр бабочка никель, серия Standart Ø15	ГОСТ 21345-2005		"Бологовский Арматурный завод" Тверская обл., г. Бологое	шт	1		
6	Одинарная опора (клипса) Ø20 мм	ГОСТ Р 52134-2003			шт	40		
7	Хомут сантехнический 1/2" со шпилькой	ГОСТ 24140-80			шт	2		
8	Труба 40 х 3,0 L=150 мм	ГОСТ 3262-75*			шт	1	0,5	Гильза в перегородке
9	Труба полипропиленовая, армированная стекловолокном PN 20 SDR 6,0 Ø20	ГОСТ 32415-2013			м	20		
10	Сантехнический силиконовый герметик	ГОСТ 25621-83			шт	1		

Взам. инв. №

Подпись и дата

Инв. № подл.

Поз.	Наименование и техническая характеристика	Тип, марка, обозначение документа, опросного листа	Код продукции	Поставщик	Единица изме-рения	Коли-чество	Масса 1 ед., кг	Примечание
1	2	3	4	5	6	7	8	9
	Канализация К1							
1	Умывальник керамический полукруглый, 550 х 420 мм (компл.), УмП2бсФ	ГОСТ 30493-2017			шт	2		
2	Сифон бутылочный пластмассовый, СБУВ	ГОСТ 23289-2016			шт	2		
3	Поддон мелкий стальной эмалированный 800х800 мм ПДСм 800	ГОСТ 23695-2016			шт	1		
4	Каркас квадратный для душевого поддона 80х80 см Стальвент				шт	1		
5	Сифон с выпуском для мелкого душевого поддона СПМ	ГОСТ 23289-2016			шт	1		
6	Унитаз тарельчатый с косым выпуском с цельноотлитой полочкой УнТЦ1Ф (компл.)	ГОСТ 30493-2017			шт	1		
	Бачок смывной керамический низкорасполагаемый БНвлФ	ГОСТ 30493-2017			шт	1		
	Сиденье для унитазов (пластмассовые с крышкой исп.3)	ГОСТ 15062-2017			шт	1		
7	Трап полипропиленовый с сухим затвором с решеткой из нержавеющей стали							
	с вертикальным выпуском Ø110	ГОСТ 1811-2019			шт	1		
8	Сифон АНИ Пласт трубный, с разрывом струи 1 1/2"х40, гофрированный 40х40/50 вып/воронка DR0115 025-0516	ГОСТ 23289-2016			шт	1		
9	Хомут сантехнический 1 1/2" со шпилькой	ГОСТ 24140-80			шт	10		
10	Хомут сантехнический 4" со шпилькой	ГОСТ 24140-80			шт	5		
11	Труба 80 х 3,5 L=150 мм	ГОСТ 10704-91			шт	1	1,1	Гильза в перегородке
12	Труба 125 х 4,0 L=150 мм	ГОСТ 10704-91			шт	1	2,01	Гильза в потолке
13	Труба полипропиленовая канализационная раструбная SINICON STANDART Ø50	ГОСТ 32414-2013		ООО "СИНИКОН" г. Троицк	м	5		
14	Труба полипропиленовая канализационная раструбная SINICON STANDART Ø110	ГОСТ 32414-2013		ООО "СИНИКОН" г. Троицк	м	7		
15	Труба полипропиленовая канализационная раструбная SINIKON UNIVERSAL SN4 Ø110	ГОСТ 32414-2013		ООО "СИНИКОН" г. Троицк	м	13		Под полом
16	Труба полипропиленовая канализационная раструбная РИДЖПАЙП SN8 Ø110	ГОСТ Р 54475-2011		группа "Полипластик" г. Москва	м	5		Выпуск от стояка до стены
17	Сантехнический силиконовый герметик	ГОСТ 25621-83			шт	1		
18	Минераловатная плита ПЖ-100(НГ) плотностью 100 кг/м^3	ГОСТ 9573-2012			м^3	0,002		

Взам. инв. №

Подпись и дата

Инв. № подл.